Gebruikshandleiding

Quality, Design and Innovation

home.liebherr.com/fridge-manuals

LIEBHERR

Inhoudsopgave

1 Algemene veiligheidsaanwijzingen..... 3
1.1 Gebruik conform de voorschriften..... 3
1.2 Voorzienbaar onjuist gebruik..... 3
1.3 Gebruikersgroep..... 3
1.4 Waarschuwingen - Gevaren voor de gebruiker..... 3
1.5 Storingen, schade en reparaties..... 4
1.6 Afvalverwerking..... 4
1.7 Geluidsemissie van het apparaat..... 4
1.8 Conformiteit..... 4
1.9 Klimaatklassen..... 4
1.10 Beladingsgewichten..... 5
1.11 SVHC-stoffen volgens de REACH-verordening..... 5
1.12 Open-Source-licenties..... 5
1.13 Symbolen op het apparaat..... 5
1.14 Waarschuwingsniveaus..... 5

2 Het apparaat in vogelvlucht..... 5
2.1 Leveringsomvang..... 5
2.2 Apparaat- en uitrustingsoverzicht..... 5
2.3 Speciale uitrusting..... 6

3 Opstellen en aansluiten..... 6
3.1 Opstellingsvoorwaarden..... 6
3.2 Afmetingen apparaat..... 7
3.3 Apparaat transporteren..... 7
3.4 Apparaat uitpakken..... 7
3.5 Deurgreep monteren..... 7
3.6 Deurdraairichting veranderen..... 7
3.7 Deur uitlijnen..... 17
3.8 Apparaat opstellen..... 18
3.9 Apparaat uitlijnen..... 18
3.10 Plaatsen van meerdere apparaten..... 18
3.11 Apparaat onder een werkplaat schuiven..... 19
3.12 Na het opstellen..... 19
3.13 Apparaat op de stroomvoorziening aansluiten..... 19
3.14 Afvalverwerking van de verpakking..... 20

4 Werking van het Touch-display..... 20
4.1 Navigatie en verklaring van symbolen..... 20
4.2 Menu's..... 21
4.3 Slaapstand..... 21

5 In gebruik nemen..... 21
5.1 Apparaat inschakelen (eerste inbedrijfstelling)..... 21

6 Opslag..... 21
6.1 Instructies voor opslag..... 21
6.2 Bewaartijden..... 22

7 Bediening..... 22
7.1 Bedienings- en weergave-elementen..... 22
7.1.1 Statusweergave..... 22
7.1.2 Weergavesymbolen..... 22
7.1.3 Akoestische signalen..... 23
7.2 Apparaatfuncties..... 23
7.2.1 Opmerkingen over de functies van het apparaat..... 23
7.2.2 Apparaat in- en uitschakelen..... 23
7.2.3 Temperatuur..... 23
7.2.4 Verlichting *..... 24
7.2.5 Verlichtingsintensiteit..... 24
7.2.6 SuperCool..... 25
7.2.7 HumiditySelect..... 25
7.2.8 Displayblokkering..... 25
7.2.9 Herinnering onderhoudsinterval..... 26
7.2.10 Taal..... 26
7.2.11 Temperatuureenheid..... 26
7.2.12 Display-helderheid..... 26
7.2.13 Alarm Sound*..... 27
7.2.14 WLAN-verbinding *..... 27
7.2.15 LAN-verbinding *..... 28
7.2.16 Apparaatinformatie..... 29
7.2.17 Bedrijfsuren..... 29
7.2.18 Software..... 29
7.2.19 Ontdooien *..... 30
7.2.20 Deuralarm..... 30
7.2.21 Lichtalarm..... 30
7.2.22 Demomodus..... 31
7.2.23 Resetten naar fabrieksinstellingen..... 31
7.3 Meldingen..... 31
7.3.1 Waarschuwingen..... 31
7.3.2 Herinneringen..... 33

8 Uitrusting..... 33
8.1 Veiligheidsslot..... 33

9 Onderhoud..... 34
9.1 Apparaat ontdooien..... 34
9.2 Apparaat reinigen..... 34

10 Klantenhulp..... 35
10.1 Technische gegevens..... 35
10.2 Technische storing..... 35
10.3 Klantenservice..... 36
10.4 Typeplaatje..... 36

11 Buiten bedrijf stellen..... 36

12 Afvalverwijdering..... 36
12.1 Apparaat op afvoer voorbereiden..... 36
12.2 Apparaat volgens milieuvoorschriften afvoeren..... 36

13 Aanvullende informatie..... 37

De fabrikant werkt voortdurend aan de verdere ontwikkeling van alle typen en modellen. Daarom vragen wij uw begrip dat wij ons het recht voorbehouden veranderingen in vorm, inrichting en technologie aan te brengen.

Symbool	Uitleg
	**Gebruiksaanwijzing lezen** Om alle voordelen van uw nieuwe apparaat te leren kennen, moet u de instructies in deze gebruiksaanwijzing aandachtig doorlezen.
	**Aanvullende informatie op het internet** De digitale handleiding met aanvullende informatie en in andere talen kunt u vinden op internet via de QR-code op de voorkant van de handleiding of door het servicenummer in te voeren op **home.liebherr.com/fridge-manuals**. Het servicenummer vindt u op het typeplaatje: 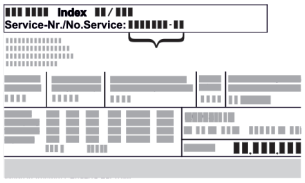 *Fig.* Voorbeeld
	**Apparaat controleren** Controleer alle onderdelen op transportschade. Neem bij op- of aanmerkingen contact op met de distributeur of de klantenservice.
	**Afwijkingen** De gebruiksaanwijzing geldt voor verschillende modellen, afwijkingen zijn mogelijk. Secties die alleen van toepassing zijn op bepaalde apparaten worden met een sterretje (*) aangeduid.

Symbool	Uitleg
	**Instructies voor actie en resultaten van de actie** Instructies voor actie worden aangeduid met een ▶. De resultaten van de actie worden aangeduid met een ▷.
	**Video's** Video's over de apparaten vindt u op het YouTube-kanaal van Liebherr-Hausgeräte.

Deze gebruikersinformatie geldt voor de volgende apparaten:

FRTvg 1501	FRTvg 1511
FRTCvg1501	FRTCvg1511

1 Algemene veiligheidsaanwijzingen

Bewaar deze gebruikersinformatie op een veilige plaats, zodat u ze op elk moment kunt raadplegen.

Als u het apparaat verstrekt aan iemand anders, geef deze gebruikersinformatie dan door aan de volgende eigenaar.

Om het apparaat goed en veilig te gebruiken, moet u deze gebruikersinformatie vóór installatie en gebruik zorgvuldig doorlezen. Volg altijd de aanwijzingen, veiligheidsvoorschriften en waarschuwingen die erin staan. Ze zijn belangrijk zodat u het apparaat veilig en correct kunt installeren en gebruiken.

1.1 Gebruik conform de voorschriften

- Commercieel gebruik van deze koelkasten/diepvriezers is bijvoorbeeld het gebruik ervan in restaurants, kantines, ziekenhuizen en in commerciële bedrijven zoals bakkerijen, slagers, supermarkten, enz.

1.2 Voorzienbaar onjuist gebruik

De volgende toepassingen zijn uitdrukkelijke verboden:

- Opslag en koeling van:
  - Chemisch onstabiele, brandbare of bijtende stoffen
  - Explosieve stoffen, zoals spuitbussen met brandbaar drijfgas
  - Medicijnen, bloedplasma, laboratoriumpreparaten of soortgelijke stoffen en producten die onder de Richtlijn Medische Hulpmiddelen 2007/47/EG vallen
  - Gebruik in de open lucht of omgevingen met vocht of spatwater
- Gebruik in explosiegevaarlijke omgevingen

Ondeskundig gebruik van het apparaat leidt tot beschadiging aan of bederf van de opgeslagen gekoelde producten.

1.3 Gebruikersgroep

- Dit apparaat mag niet worden gebruikt door personen (inclusief kinderen) met beperkte fysieke, sensorische of mentale vermogens of personen met een gebrek aan ervaring en kennis, tenzij ze onder toezicht staan van een persoon die verantwoordelijk is voor hun veiligheid of het gebruik van het apparaat aan hen is uitgelegd. Kinderen moeten onder toezicht staan om ervoor te zorgen dat ze niet met het apparaat spelen.

1.4 Waarschuwingen - Gevaren voor de gebruiker

- WAARSCHUWING: De ventilatieopeningen in de behuizing van het apparaat of in de installatiebehuizing mogen niet worden afgesloten.
- WAARSCHUWING: Gebruik geen mechanische apparaten of andere middelen om het ontdooiproces te versnellen, anders dan die welke door de fabrikant worden aanbevolen.
- WAARSCHUWING: Koudemiddelcircuit niet beschadigen.
- WAARSCHUWING: Gebruik geen elektrische apparatuur in het koelcompartiment/vriesvak die niet van het door de fabrikant aanbevolen type is.

Nadat het apparaat is geïnstalleerd, moet het nog steeds mogelijk zijn om het apparaat los te koppelen van het elektriciteitsnet.

- Toegankelijke stekker (boven, onder of naast het apparaat)
- Activeren van de zekering in de gebouwinstallatie in overeenstemming met de bouwvoorschriften.



WAARSCHUWING: Brandgevaar/brandbare stoffen.

Het symbool bevindt zich op de compressor en kan ook op andere plaatsen op het apparaat worden afgebeeld. Het markeert het gevaar voor brandgevaarlijke stoffen. De etiketten niet verwijderen.

- Hoe meer koelmiddel in het apparaat zit, hoe groter de ruimte moet zijn, waar het apparaat in staat. In te kleine ruimten kan bij een lekkage een brandbaar gas-lucht mengsel ontstaan. Per 8 g koelmiddel moet de opstellingsruimte ten minste 1 m^3 groot zijn. Gegevens betreffende het koelmiddel staan op het typeplaatje in de binnenruimte in het apparaat.
- De oppervlakken die in contact kunnen komen met levensmiddelen en toegankelijke afvoersystemen moeten regelmatig worden gereinigd.
- Als de koelkast/vriezer langere tijd leeg staat, schakel dan het apparaat uit, ontdooi het, maak het schoon, droog en laat de deur open om schimmelvorming te voorkomen.
- WAARSCHUWING: Voor reinigings-, onderhouds- of reparatiewerkzaamheden moet het apparaat volledig van de stroomvoorziening worden losgekoppeld.
- WAARSCHUWING: Ten minste twee personen zijn vereist voor transport, montage, demontage, testen, gebruik of sloop om de stabiliteit te waarborgen. Bij grote of zware apparatuur dienen minimaal vier personen te worden ingezet. Zo voorkomt u omvallen, vallen of ongecontroleerde bewegingen.
- Plaats apparaten met een afstand van 30 mm tussen de apparaten. (zie 3.10 Plaatsen van meerdere apparaten)
- Langdurig huidcontact met koude oppervlakken of gekoelde goederen. Gebruik bijvoorbeeld handschoenen ter bescherming.
- Alcoholische dranken of andere middelen die alcohol bevatten alleen gesloten bewaren. Eventueel vrijkomende alcohol kan door elektrische onderdelen worden ontstoken.
- Open de deur slechts korte tijd. Zo voorkomt u dat de temperatuur in het apparaat stijgt.
- Grijp bij het openen en sluiten niet tussen de deur en het apparaat. Vingers kunnen ingeklemd raken.
- Trek de schuifladen zonder uittrekstop niet volledig uit, zodat de schuiflade en de inhoud niet naar beneden kunnen vallen.

- WAARSCHUWING: Dit apparaat moet volgens de gebruiksaanwijzing worden bevestigd om risico's door onvoldoende stabiliteit uit te sluiten.
- Volg de instructies voor het opstellen en aansluiten. (zie 3 Opstellen en aansluiten)

1.5 Storingen, schade en reparaties

- Voedingsaansluiting met koudapparaatstekker: Als de voedingskabel van dit apparaat beschadigd raakt, moet deze worden vervangen door een speciale aansluitkabel, die verkrijgbaar is bij de fabrikant of zijn klantenservice. De klant mag het vervangen zelf uitvoeren.
- Reparaties en werkzaamheden aan het apparaat mogen alleen door de klantenservice of ander hiertoe opgeleid personeel worden uitgevoerd.
- Trek bij storingen en fouten aan het apparaat de stekker uit het stopcontact of schakel de zekering uit. Houd de stekker altijd vast als u deze uit het stopcontact trekt. Niet aan de kabel trekken.

1.6 Afvalverwerking



De doorgestreepte vuilnisbak geeft aan dat het apparaat niet via het ongesorteerd huishoudelijk afval mag worden weggegooid en gescheiden moet worden ingezameld. Het bevat recyclebare materialen en is indien nodig herbruikbaar.



Het symbool kan op de compressor staan. Het is van toepassing op de olie in de compressor en het wijst op het volgende gevaar: **Kan dodelijk zijn bij inslikken of binnendringen van de luchtwegen.** Deze aanwijzing is alleen van toepassing op recycling. Bij normaal gebruik bestaat er geen gevaar.



Deze of andere soortgelijke etiketten kan zich op de achterkant van het apparaat bevinden. Het geeft aan dat er vacuüm isolatiepanelen (VIP) of perlietpanelen in de deur en/of behuizing zitten. Deze aanwijzing is alleen van toepassing op recycling. De etiketten niet verwijderen.

- De afvalverwerking/recycling van afgedankte apparaten moet daarom vakkundig en volgens de lokaal geldende voorschriften en wetgeving plaatsvinden. Het versleten apparaat bij het transporteren niet beschadigen aan het koelcircuit, zodat het koelmiddel (gegevens op het typeplaatje) en de olie niet ongecontroleerd kunnen wegstromen.
- Houd er rekening mee dat het verwijderen van eventuele bestaande persoonlijke gegevens de taak van de klant is.*
- Voor Duitsland: Het apparaat kan gratis worden ingeleverd bij de plaatselijke afvalverzamelcentra voor recycling/herbruikbare materialen via de klasse 1 inzamelcontainers. Bij aankoop van een nieuwe koel/vrieskast en een verkoopoppervlakte > 400 m^2, wordt het oude apparaat ook gratis via de handel teruggenomen.
- EU: Informeer bij uw lokale autoriteiten naar de verwijderingsmogelijkheden van afgedankte apparatuur.

1.7 Geluidsemissie van het apparaat

- Het A-gewogen geluidsdrukniveau tijdens de werking van het apparaat is lager dan 70 dB(A) (geluidsvermogen rel. 1 pW).

1.8 Conformiteit

Het koudemiddelcircuit is gecontroleerd op lekkages. Het apparaat voldoet aan de van toepassing zijnde veiligheidsvoorschriften en de betreffende EG-richtlijnen.

EU-conformiteitsverklaring	
Fabrikant/Exposant:	LIEBHERR-HAUSGERÄTE LIENZ GMBH
Adres:	A-9900 Lienz, Dr. Hans Liebherr Straße 1
Het betreffende product voldoet aan de bepalingen van de volgende Europese richtlijnen en verordeningen: (EU) 2019/2020, (EU) 2015/1095, (EU) 2015/1094, (EU) 2017/1369, 2006/42/EC, 2014/30/EU, 2009/125/EC, 2011/65/EU	
De volledige tekst van de EU-conformiteitsverklaring is onder het volgende internetadres beschikbaar: www.liebherr.com	
De geïnstalleerde radiomodule voldoet aan richtlijn 2014/53/EU of voor het VK aan de Radio Equipment Regulations 2017 SI 2017 No. 1206.* Gebruiksdoel van de radioapparatuur: Integratie in het lokale WLAN-netwerk voor datacommunicatie.* Frequentieband: 2,4 GHz* Maximaal uitgestraald vermogen: <100 mW*	

1.9 Klimaatklassen

De voor uw apparaat geldende klimaatklasse is op het typeplaatje aangegeven.

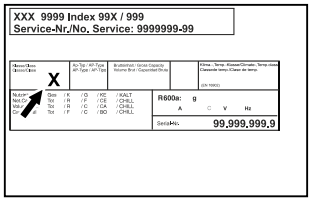

Fig. 1 Typeplaatje

(X) Deze klimaatklasse geeft aan bij welke omgevingscondities het apparaat veilig kan worden gebruikt.

Klimaatklasse (X)	**max. kamertemperatuur**	**max rel. luchtvochtigheid**
3	+25 °C	60 %
4	+30 °C	55 %
5	+40 °C	40 %
7	+35 °C	75 %

Aanwijzing
De minimaal toegestane kamertemperatuur op de opstellingslocatie is +10 °C.

Bij grensgevallen kan zich lichte condensatie vormen op de glazen deur (afhankelijk van de uitvoering) en aan de zijwanden.

Temperatuurklasse (Z)	**Temperatuurinstelling**
K1	+3,5 °C
K2	+2,5 °C
K3	-1 °C
K4	+5 °C
L1	-18 °C

Temperatuurklasse (Z)	Temperatuurinstelling
M1	+5 °C
M2	+7 °C

1.10 Beladingsgewichten

Maximale belading per plank [A]			
Apparaatbreedte	550 mm	600 mm	750 mm
Oplegroosters	--	45 kg	60 kg
Glasplaat	40 kg	40 kg	40 kg
Schuiflade (vries-apparatuur)	15 kg	15 kg	15 kg

[A] Bij zware belading kan een lichte doorbuiging van de planken optreden.

1.11 SVHC-stoffen volgens de REACH-verordening

- U kunt de volgende link gebruiken om te controleren of uw apparaat SVHC-stoffen bevat in overeenstemming met de REACH-verordening:
  https://go.liebherr.com/z3eewm

1.12 Open-Source-licenties

- Het apparaat bevat softwarecomponenten, die Open-Source-licenties gebruiken. Informatie over de gebruikte open-source-licenties vindt u hier:
  home.liebherr.com/open-source-licenties

1.13 Symbolen op het apparaat



WAARSCHUWING: Brandgevaar/brandbare stoffen. Het symbool bevindt zich op de compressor en kan ook op andere plaatsen op het apparaat worden afgebeeld. Het markeert het gevaar voor brandgevaarlijke stoffen. De etiketten niet verwijderen.



Waarschuwing: Gevaar voor bevriezing door lage temperaturen en vrieskou. Dit symbool kan zich op het apparaat bevinden en waarschuwt voor bevriezing. De etiketten niet verwijderen.

1.14 Waarschuwingsniveaus

GEVAAR	Markeert een direct gevaarlijke situatie, die de dood of ernstig lichamelijk letsel tot gevolg kan hebben, als deze niet wordt vermeden.
WAARSCHUWING	Markeert een gevaarlijke situatie, die de dood of ernstig lichamelijk letsel tot gevolg kan hebben, als deze niet wordt vermeden.
VOORZICHTIG	Markeert een gevaarlijke situatie, die de licht of gemiddeld lichamelijk letsel tot gevolg kan hebben, als deze niet wordt vermeden.
LET OP	Markeert een gevaarlijke situatie, die materiële schade tot gevolg kan hebben, als deze niet wordt vermeden.
Aanwijzing	Markeert bruikbare aanwijzingen en tips.

2 Het apparaat in vogelvlucht

2.1 Leveringsomvang

Controleer alle onderdelen op transportschade. Neem bij op- of aanmerkingen contact op met de handelaar of de klantenservice. (zie 10.3 Klantenservice)

De levering bestaat uit de volgende onderdelen:
- Rechtopstaand apparaat
- Uitrusting *
- Montagemateriaal *
- Gebruiksaanwijzing
- Servicebrochure
- Kwaliteitscertificaat *
- Netkabel

2.2 Apparaat- en uitrustingsoverzicht

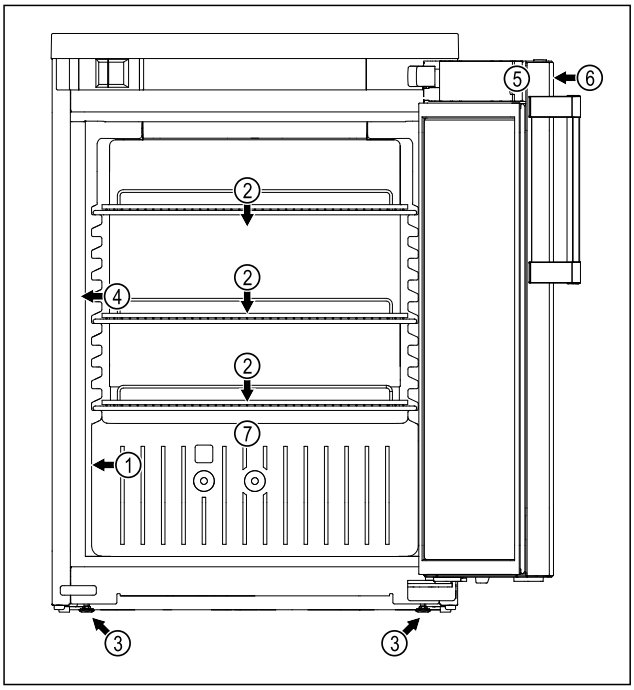

Fig. 2 Voorbeeldweergave

(1) Typeplaatje
(2) Legrooster
(3) Verstelbare poot
(4) Binnenverlichting*
(5) Slot
(6) Bedieningselementen en temperatuurdisplay
(7) Dooiwaterafvoer

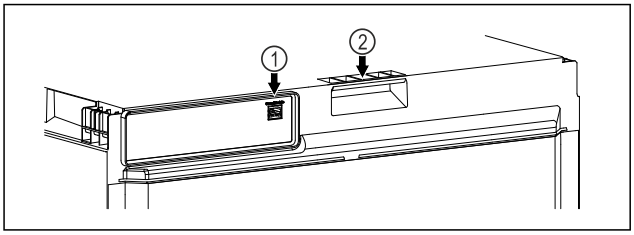

Fig. 3 Voorbeeldweergave
(1) LAN-interface **(2)** Draaggreep

2.3 Speciale uitrusting

Aanwijzing
Accessoires zijn verkrijgbaar bij de klantenservice (zie 10.3 Klantenservice) of bij gespecialiseerde dealers via de dealerzoekfunctie op onze servicepagina op internet:
home.liebherr.com

SmartModule*
U kunt het apparaat integreren met een SmartModule.* Dit is een WLAN- en LAN-interface voor de verbinding tussen het apparaat en een extern documentatie- en alarmsysteem zoals Liebherr SmartMonitoring-dashboard.* Liebherr SmartMonitoring-dashboard is niet in alle landen verkrijgbaar. Controleer de beschikbaarheid via de QR-code (zie 7.2.14 WLAN-verbinding *) door uw model in te voeren.

3 Opstellen en aansluiten

3.1 Opstellingsvoorwaarden

De opstellingsvoorwaarden zijn van cruciaal belang om ervoor te zorgen dat u uw apparaat veilig, efficiënt en probleemloos kunt gebruiken.

- Neem alle veiligheidsaanwijzingen in acht.
- Let op de opstellingslocatie en positie in de ruimte.

WAARSCHUWING
Brandgevaar door verkeerd opstellen!
Als een stroomkabel of stekker de achterkant van het apparaat raakt, kunnen de trillingen van het apparaat de stroomkabel of stekker beschadigen en kortsluiting veroorzaken.
▶ Voorkom bij het opstellen van het apparaat dat onder het apparaat stroomkabels klem komen te zitten.
▶ Apparaat zo opstellen, dat stekker of netsnoer niet tegen het apparaat liggen.
▶ Op contactdozen in het apparaatacchterpaneel geen apparaten aansluiten.
▶ Meervoudige contactdozen of verdeeldozen en andere elektronische apparaten (bijv. halogeen-transformatoren) mogen **niet** aan het achterpaneel van apparaten worden aangebracht en gebruikt.

WAARSCHUWING
Brandgevaar door vocht!
Wanneer stroomgeleidende delen of de stroomaansluiting vochtig worden, kan dat leiden tot kortsluiting.
▶ Het apparaat is ontworpen voor gebruik in een gesloten ruimte. Het apparaat niet buiten, in een vochtige omgeving of binnen bereik van spatwater plaatsen.

WAARSCHUWING
Brandgevaar door lekkend koelmiddel en olie!
Het koelmiddel is milieuvriendelijk maar brandbaar. De olie is ook brandbaar. Uittredend koelmiddel en olie kunnen in hoge concentraties en bij contact met een externe warmtebron ontbranden.
▶ Leidingen van het koelmiddelcircuit en de compressor niet beschadigen.

3.1.1 Opstellingslocatie

- Optimale opstellingslocatie is een droge en goed geventileerde ruimte.
- Als het apparaat in zeer vochtige omgeving wordt opgesteld, kan zich aan de buitenzijde van het apparaat condenswater vormen.
  Zorg altijd voor goede ventilatie en ontluchting op de opstelplaats.
- Hoe meer koelmiddel in het apparaat zit, hoe groter de ruimte moet zijn, waar het apparaat in staat. In te kleine ruimten kan bij een lekkage een brandbaar gas-lucht mengsel ontstaan. Per 8 g koelmiddel moet de opstellingsruimte ten minste 1 m^3 groot zijn. Gegevens betreffende het koelmiddel staan op het typeplaatje in de binnenruimte in het apparaat.
- De ondergrond op de opstellingslocatie moet horizontaal en vlak zijn.
- De opstellingslocatie moet het gewicht van het apparaat inclusief maximale opslag kunnen dragen. (zie 10.1 Technische gegevens)

3.1.2 Plaatsing in de ruimte

- Plaats het apparaat niet in direct zonlicht of naast een verwarming of iets dergelijks.
- Plaats het apparaat altijd met de achterkant tegen de muur.
- Als u het apparaat in een verhoogde positie wilt plaatsen, moet de kantelbeveiliging worden gemonteerd.
  Als u het apparaat op een ander apparaat plaatst, moet u het verbindingsframe met kantelbeveiliging (bijgeleverd bij het verbindingsframe) monteren.
  Als u het apparaat op een sokkel met wieltjes plaatst, moet u dit sokkel voorzien van een kantelbeveiliging (inbegrepen bij de sokkel met wieltjes).
  Als u het apparaat op een sokkel plaatst, moet u de sokkel voorzien van een kantelbeveiliging (inbegrepen in de sokkel).
  Sie erhalten die Kippsicherung im Liebherr-Hausgeräte-Shop unter go.liebherr.com/47wtc4.
- Gebruik in explosiegevaarlijke omgevingen is niet toegestaan.

3.1.3 Belasting van de bovenkant van het apparaat

U kunt de bovenkant van het apparaat gebruiken als draagplateau.

Zorg ervoor dat aan de volgende voorwaarden wordt voldaan om materiële schade te voorkomen.

- Het tafelblad is op het apparaat gemonteerd.
- De belasting bedraagt maximaal 50 kg.
- De belasting is gelijkmatig over de bovenkant van het apparaat verdeeld.
- De ventilatiesleuven zijn vrij.

3.2 Afmetingen apparaat

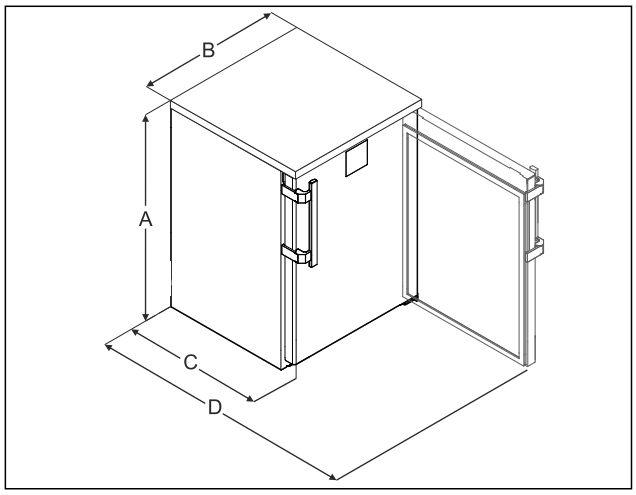

Fig. 4 Voorbeeldweergave

(A) Apparaathoogte inclusieve pootjes / wieltjes

(B) Apparaatbreedte zonder greep [Greepdiepte = 45 mm (1 6/8 in)]

(C) Apparaatdiepte zonder greep [Greepdiepte = 45 mm (1 6/8 in)]

(D) Apparaatdiepte bij een geopende deur

A	852 mm
B	600 mm
C	605 mm
D	1162 mm

3.3 Apparaat transporteren

WAARSCHUWING
Gevaar voor verwonding door glasscherven!*
Tijdens transport op een hoogte van meer dan 1500 m kan het glas van de deur breken. De scherven zijn scherp en kunnen ernstige verwondingen veroorzaken.
▶ Navenante veiligheidsmaatregelen treffen.

3.3.1 Apparaat vervoeren voor de eerste inbedrijfstelling

Zorg ervoor dat aan de volgende voorwaarden is voldaan:
❑ Het apparaat is verpakt.
❑ Het apparaat staat rechtop.

▶ Vervoer het apparaat met behulp van twee personen.
▶ Apparaat uitpakken. (zie 3.4 Apparaat uitpakken)

3.3.2 Apparaat na eerste inbedrijfstelling transporteren

Neem de volgende aanwijzingen in acht als u het apparaat na de eerste inbedrijfstelling opnieuw wilt vervoeren of verplaatsen.

Zorg ervoor dat aan de volgende voorwaarden is voldaan:
❑ Het apparaat is leeg.
❑ Het apparaat staat rechtop.
❑ Apparaat met deur(en): De deur is beveiligd tegen ongewenst openen.
❑ Apparaat met uittrekwagen: De uittrekwagen is beveiligd tegen ongewenst openen.
❑ Apparaat met verstelbare poten: Verstelbare poten zijn ingedraaid.

▶ Vervoer het apparaat met behulp van twee personen.

Na transport:
▶ Draai de verstelbare poot op het apparaat uit.
▶ Apparaat uitlijnen.

3.4 Apparaat uitpakken

▶ Apparaat en verpakking controleren: Als transportschade wordt vermoed, neem dan voor het aansluiten contact op met de leverancier.

LET OP
Materiële schade door puntige of scherpe voorwerpen!
Als u puntige of scherpe voorwerpen gebruikt bij het verwijderen van verpakkingsmateriaal, kunt u het apparaat beschadigen.
▶ Gebruik geen puntige of scherpe voorwerpen om verpakkingsmateriaal te verwijderen.

▶ Verwijder de verpakkingsmaterialen.
▶ Het apparaat is op de juiste positie geplaatst: Verwijder de beschermfolie op de deur en zijwanden.

3.5 Deurgreep monteren

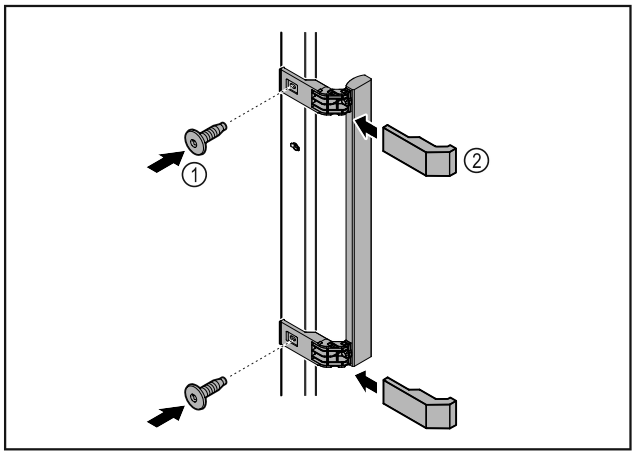

Fig. 5

▶ Meegeleverde greep met de meegeleverde schroeven *Fig. 5 (1)* op de deur aanbrengen.
▶ Afdekplaatje *Fig. 5 (2)* plaatsen.
▶ Stop uit de verpakking op de tegenoverliggende zijde plaatsen. *

3.6 Deurdraairichting veranderen

3.6.1 Veiligheidsaanwijzingen

WAARSCHUWING
Letselgevaar door niet-deskundige wissel van de deurscharnieren!
▶ Laat de deurdraairichting door gekwalificeerd personeel verwisselen.

WAARSCHUWING
Gevaar voor letsel en materiële schade door het gewicht van de deur!
- ▶ Deurdraairichting alleen veranderen als u een gewicht van 15 kg kunt dragen.
- ▶ Deurdraairichting veranderen met twee personen.

LET OP
Onder stroom staande onderdelen!
Beschadiging van elektrische onderdelen.
- ▶ Trek de netstekker eruit, voordat u de deuraanslagwissel uitvoert.

3.6.2 Gereedschap



3.6.3 Werkplaat demonteren*

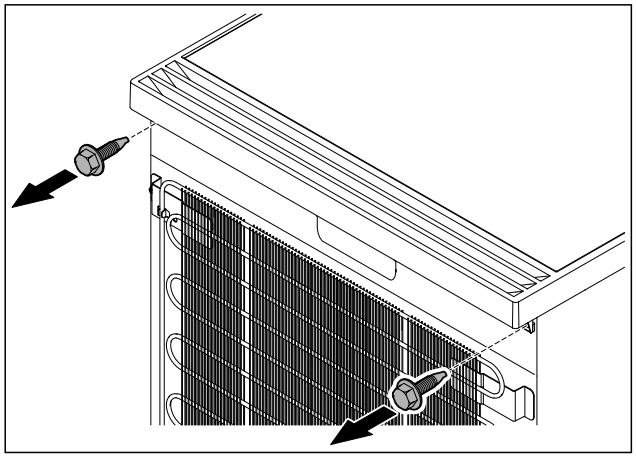

Fig. 6

- ▶ Schroeven losmaken.

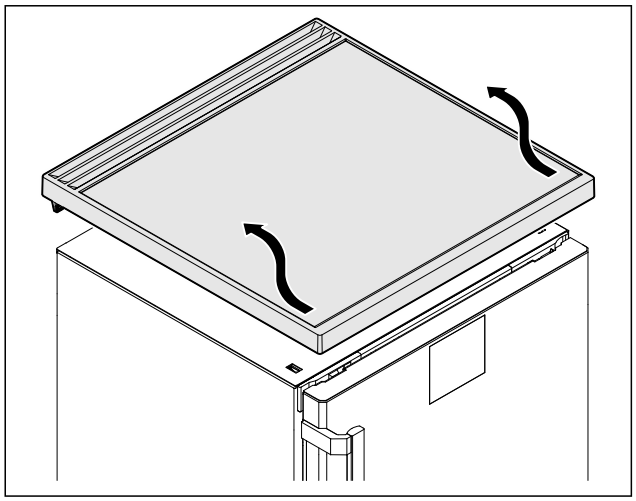

Fig. 7

- ▶ Werkplaat verwijderen.

3.6.4 Afdekkingen wegnemen

- ▶ Deur openen.

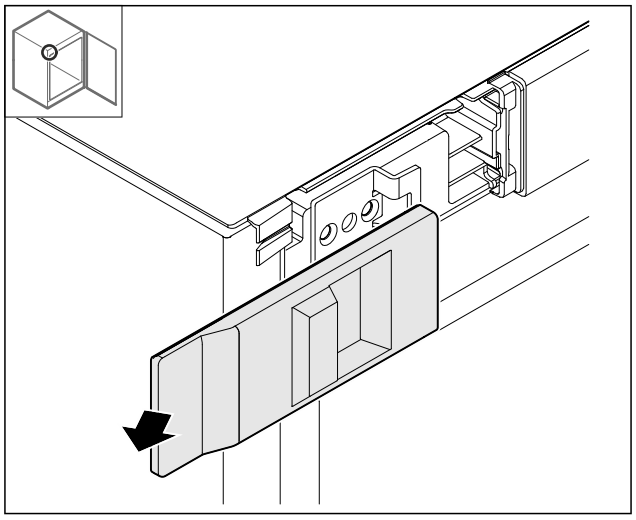

Fig. 8

- ▶ Afdekking verwijderen.

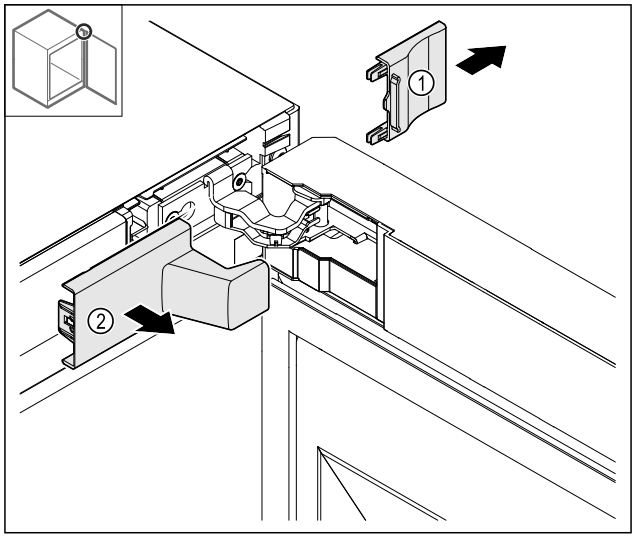

Fig. 9

- ▶ Afdekking *Fig. 9 (1)* en vervolgens *Fig. 9 (2)* verwijderen.

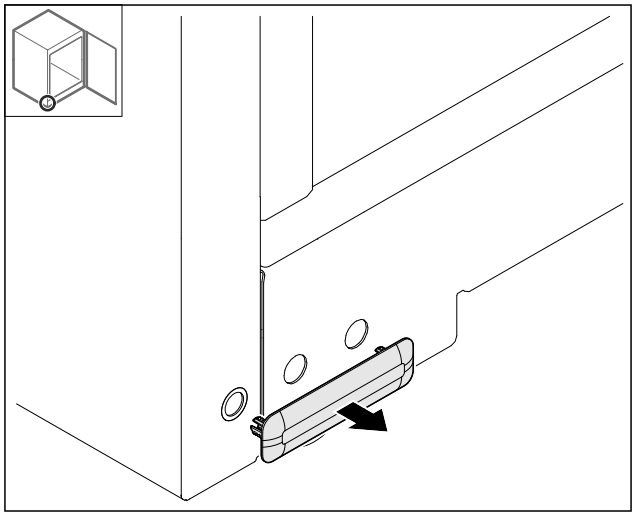

Fig. 10

- ▶ Afdekking verwijderen.

3.6.5 Frontpaneel wegnemen

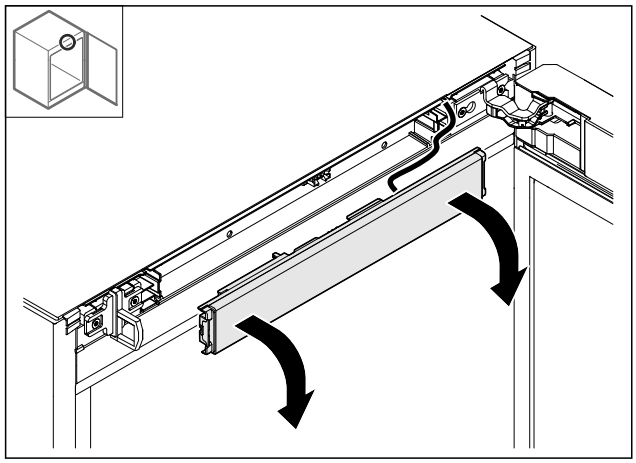

Fig. 11

▶ Frontpaneel wegnemen.
▶ **TIP voor de verdere uitvoering:** Plaatsen van de kabel fotograveren.

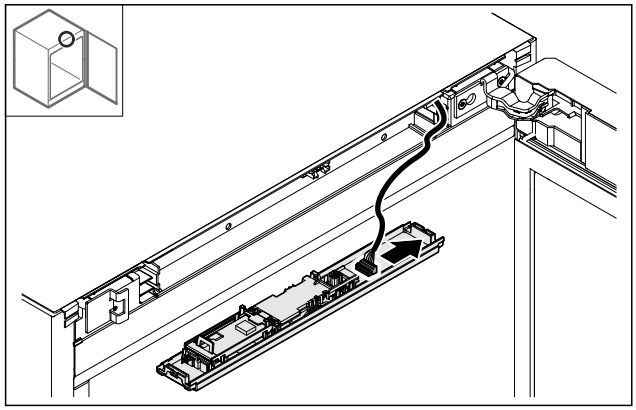

Fig. 12

▶ Stekker loskoppelen.

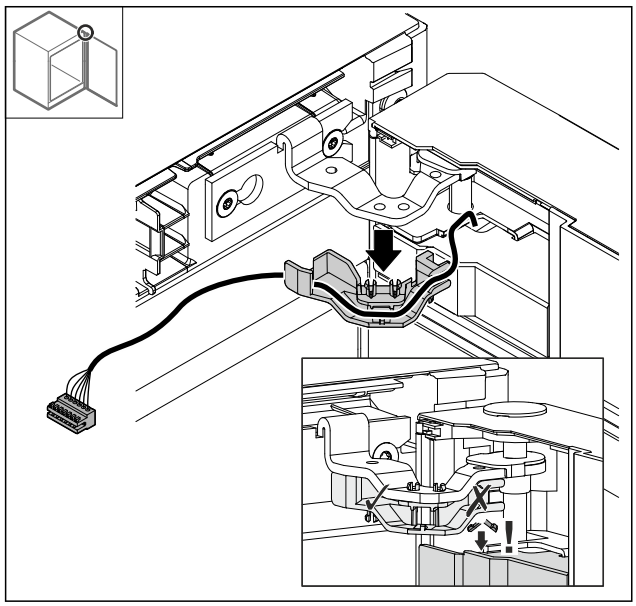

Fig. 13

▶ Kabel met houder **voorzichtig** uit het scharnier trekken om te voorkomen dat de sluitingen breken.
▷ Kabel met houder hangt aan de deur.

3.6.6 Deur verwijderen

LET OP
Letselgevaar door eruit vallende deur!
▶ Deur vasthouden.

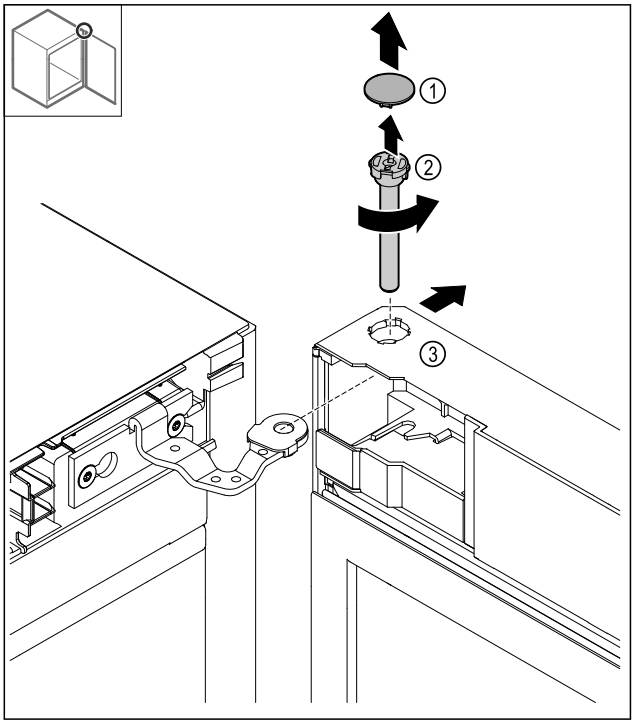

Fig. 14

▶ Afdekking *Fig. 14 (1)* wegnemen.
▶ Bouten *Fig. 14 (2)* linksom losdraaien en er uit trekken.
▶ Deur *Fig. 14 (3)* iets kantelen.

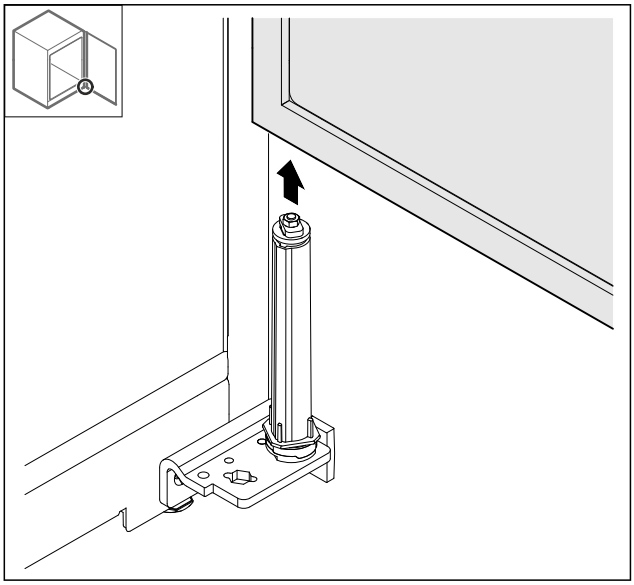

Fig. 15

▶ Deur naar boven toe wegnemen.
▶ Deur op een zachte ondergrond leggen.

3.6.7 Afdekking boven overzetten

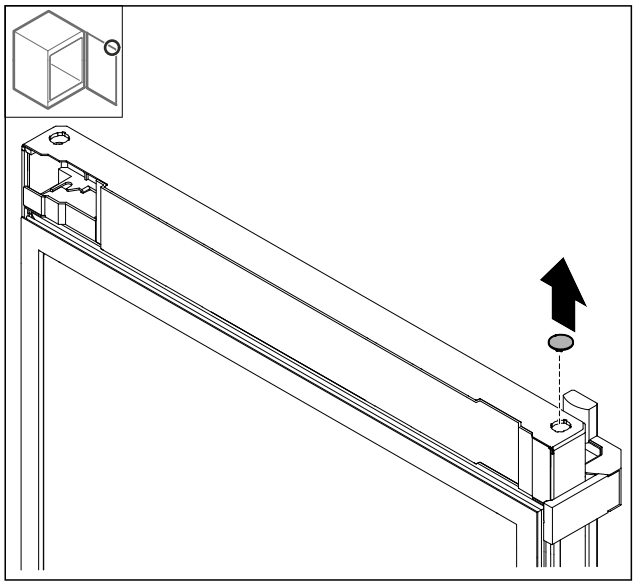

Fig. 16

▶ Afdekking eruit trekken.

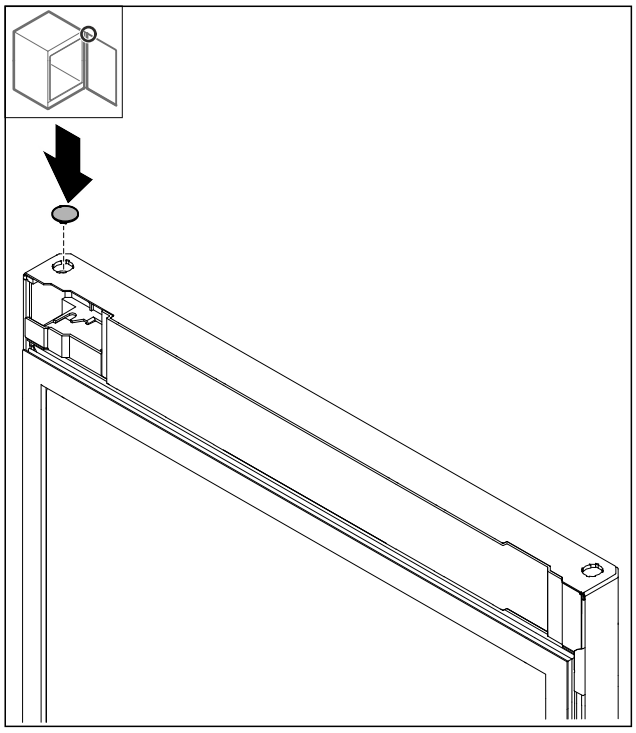

Fig. 17

▶ Afdekking plaatsen.

3.6.8 Aanslagplaat omzetten

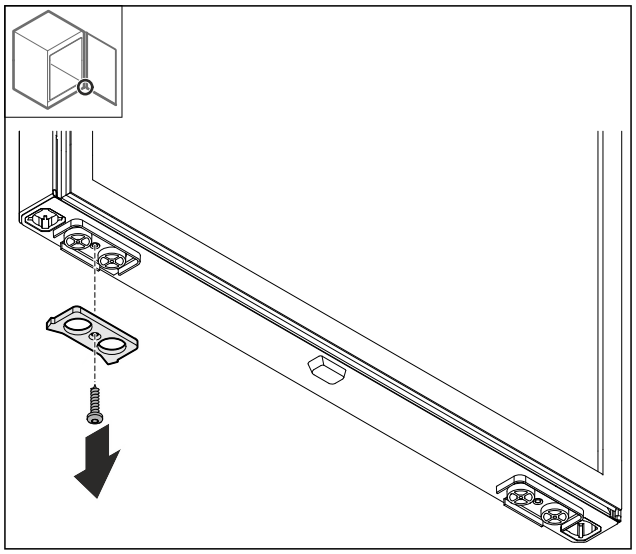

Fig. 18

▶ Aanslagplaat demonteren.

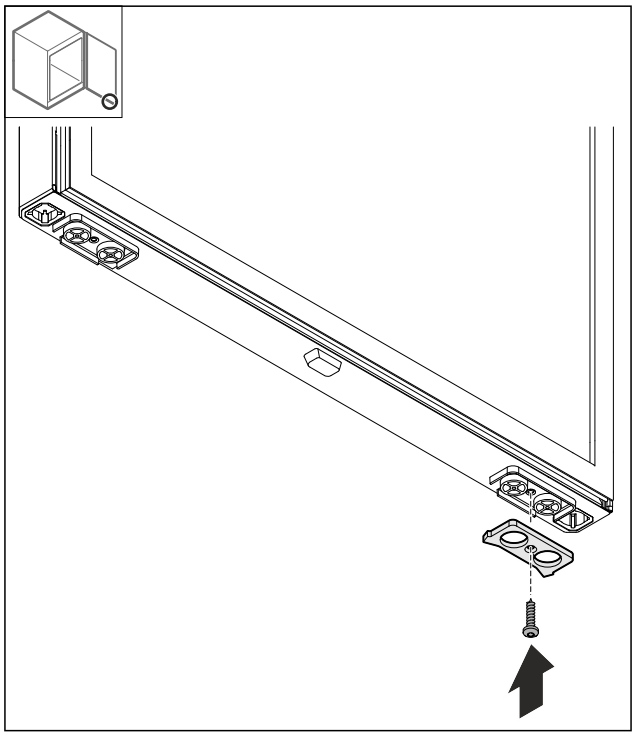

Fig. 19

▶ Aanslagplaat op de tegenoverliggende zijde monteren.

3.6.9 Greep omzetten

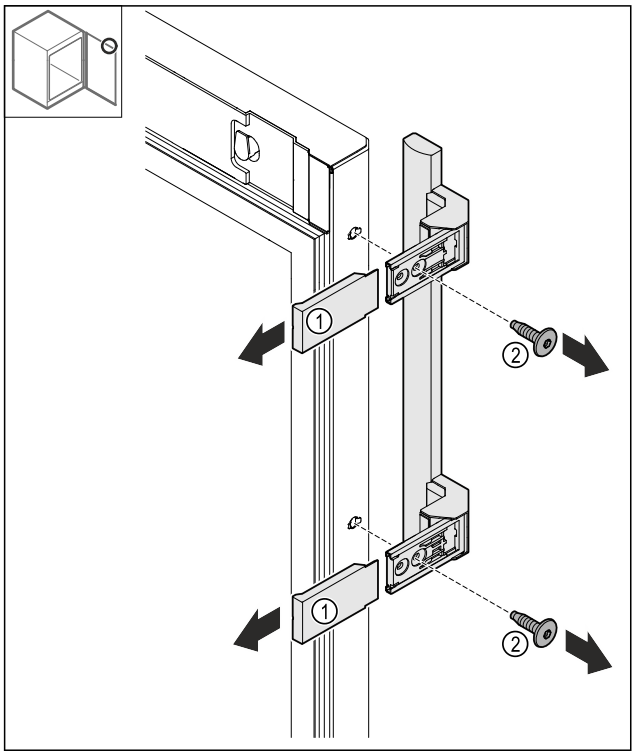

Fig. 20

- ▶ Afdekkingen *Fig. 20 (1)* wegtrekken.
- ▶ Schroeven *Fig. 20 (2)* losmaken.
- ▶ Greep wegnemen.

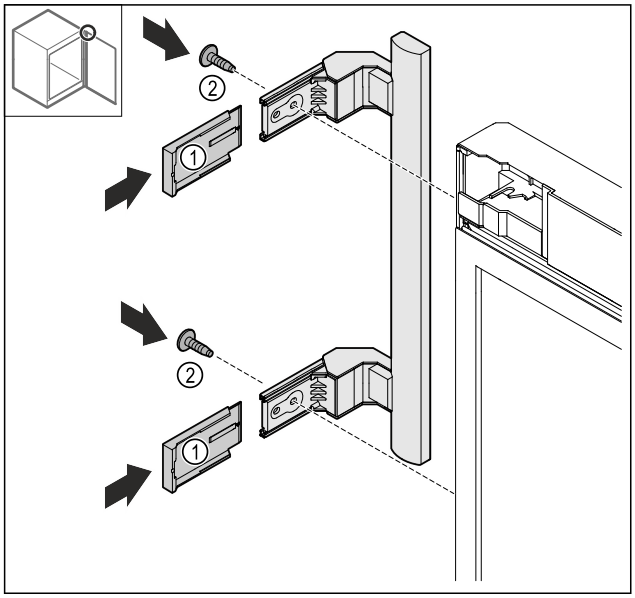

Fig. 21

- ▶ Plug op de tegenoverliggende zijde plaatsen.*
- ▶ Greep op de tegenoverliggende zijde vastschroeven.
- ▶ Afdekkingen *Fig. 21 (1)* terugplaatsen.

3.6.10 Afdekking wegnemen

- ▶ Deur sluiten.

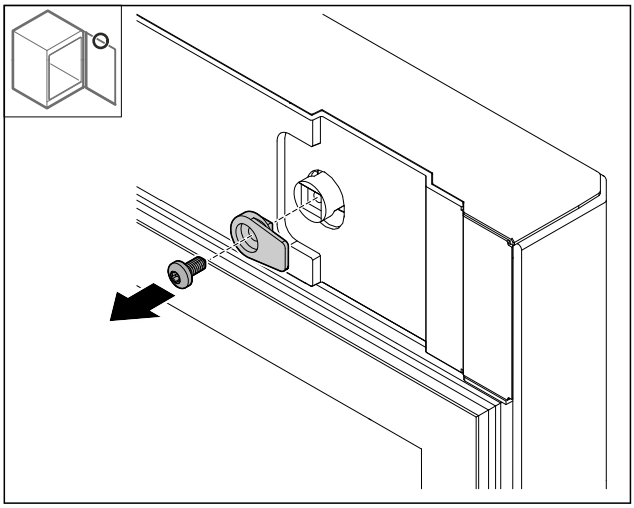

Fig. 22

- ▶ Sluithaak demonteren.

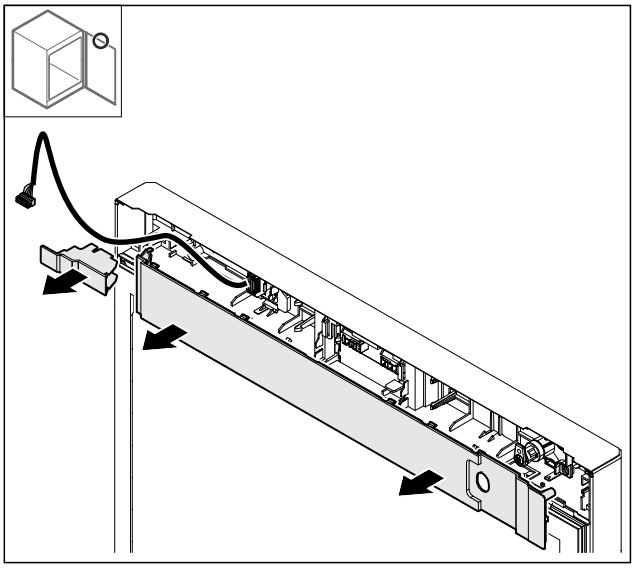

Fig. 23

- ▶ Afdekkingen wegnemen.

3.6.11 Stekkerhouder ombouwen*

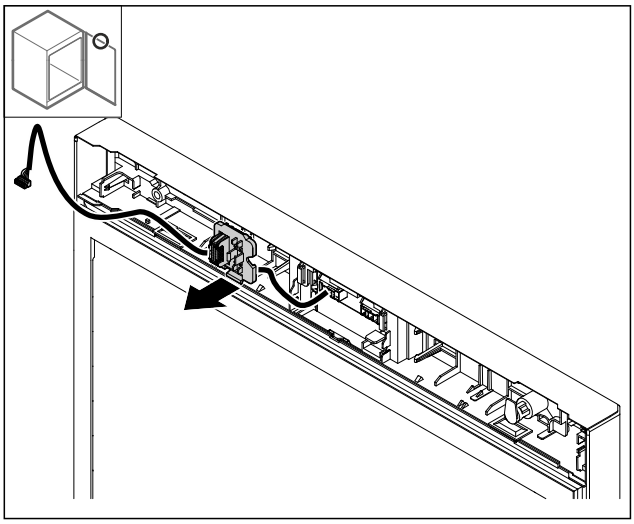

Fig. 24 De inbouwpositie van de stekkerhouder kan 180° gedraaid zijn.

- ▶ Stekkerhouder losklikken.

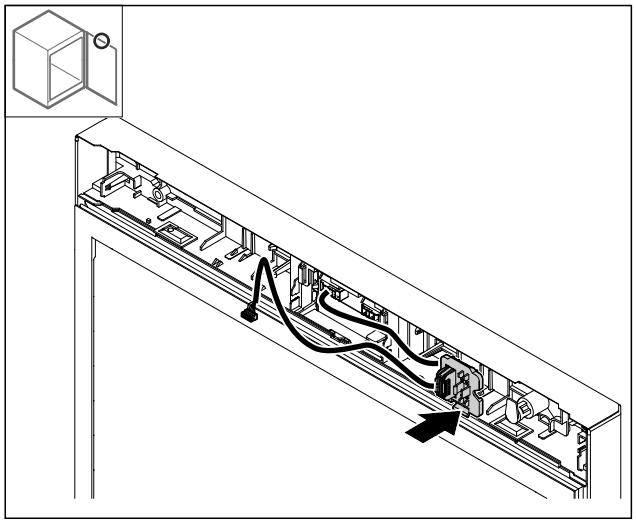

Fig. 25

▶ Stekkerhouder op de tegenoverliggende zijde vastklikken.

3.6.12 Kabel ombouwen*

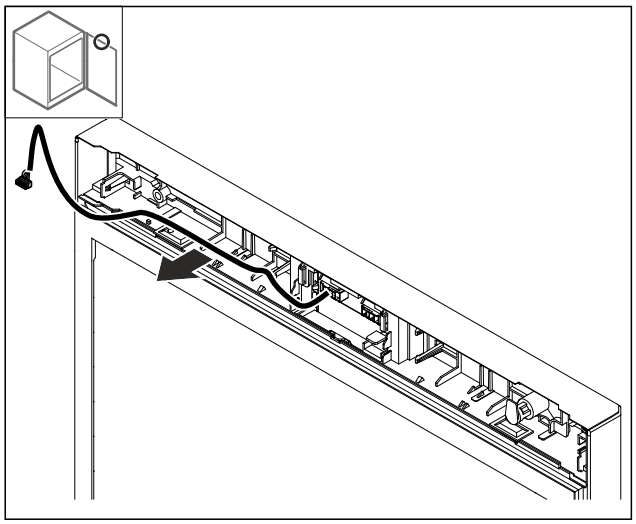

Fig. 26

▶ Kabel eruit trekken.

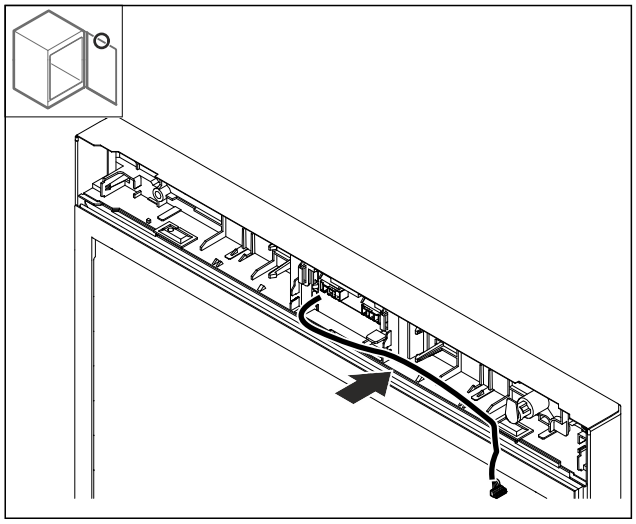

Fig. 27

▶ Leg de kabel aan de andere kant.

3.6.13 Slot ombouwen

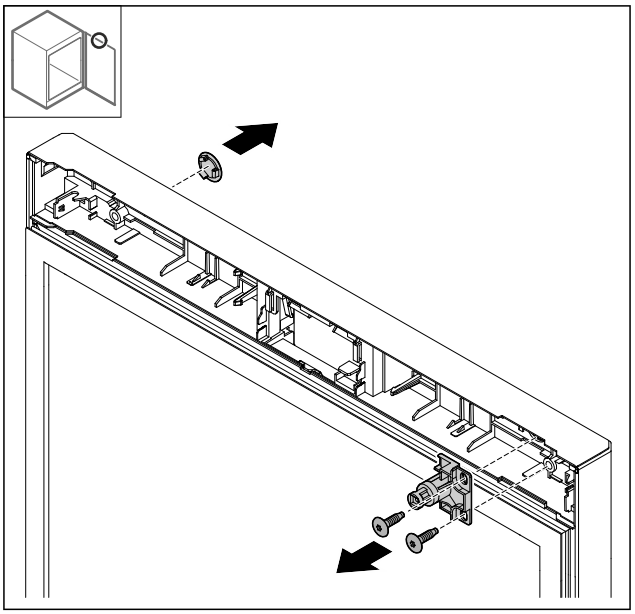

Fig. 28 Voorbeeldweergave: Geschuimde deur

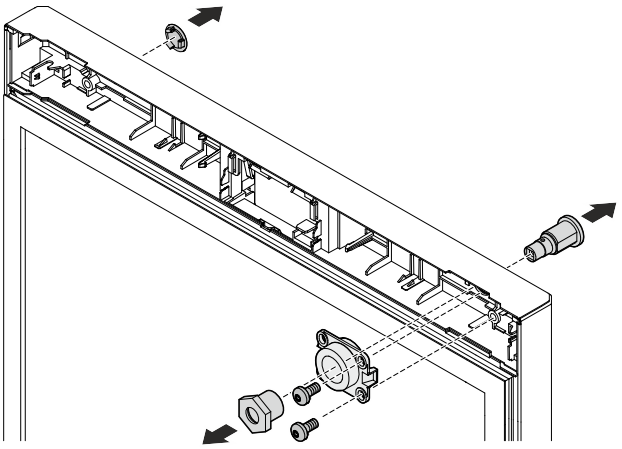

Fig. 29 Voorbeeldweergave: Glazen deur

▶ Afdekking wegnemen.

▶ Slot demonteren.

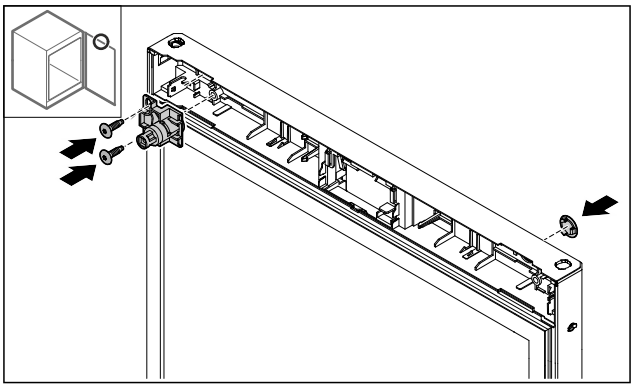

Fig. 30 Voorbeeldweergave: Geschuimde deur

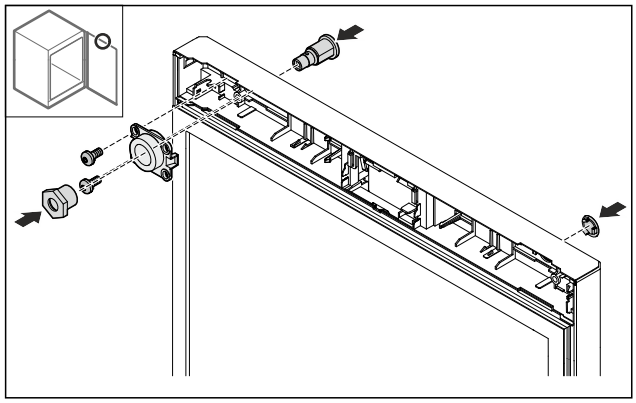

Fig. 31 Voorbeeldweergave: Glazen deur

▶ Afdekking op de tegenoverliggende zijde monteren.
▶ Geschuimde deur: Slot 180° draaien en op de tegenoverliggende zijde monteren.

-of-

▶ Glazen deur: Slot en houder op de tegenoverliggende zijde monteren.

3.6.14 Afdekking plaatsen

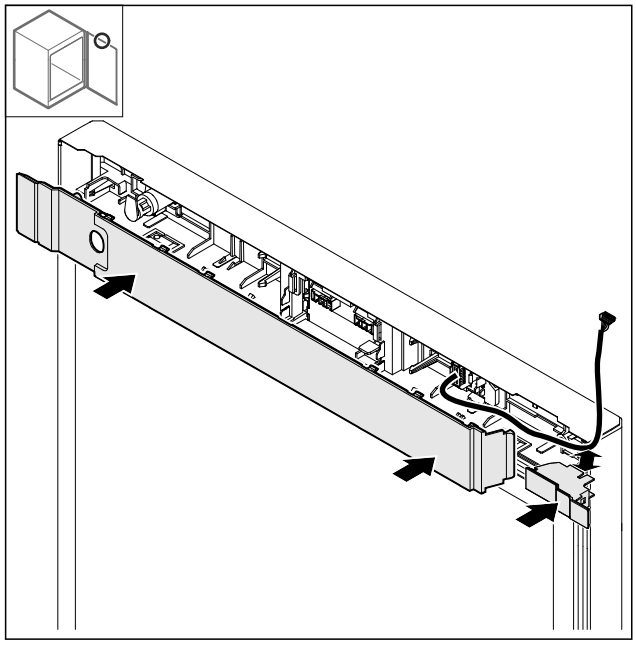

Fig. 32

▶ Afdekkingen 180° gedraaid monteren. Let op dat de kabel door de bovenste opening van de kleine afdekking wordt gebracht.

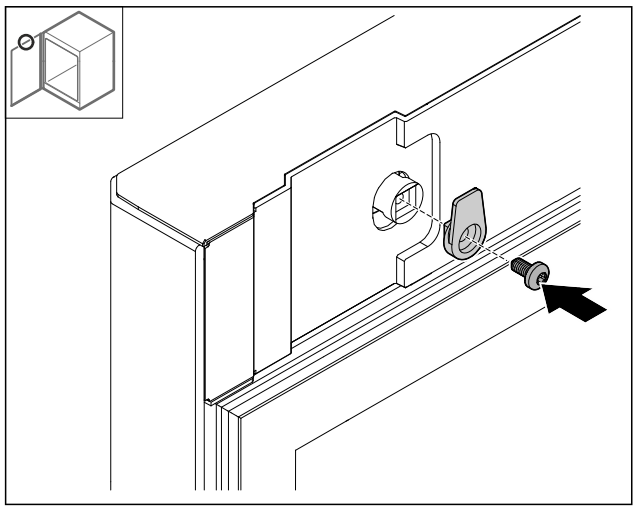

Fig. 33

▶ Sluitbeugel monteren.

3.6.15 Scharnier boven ombouwen

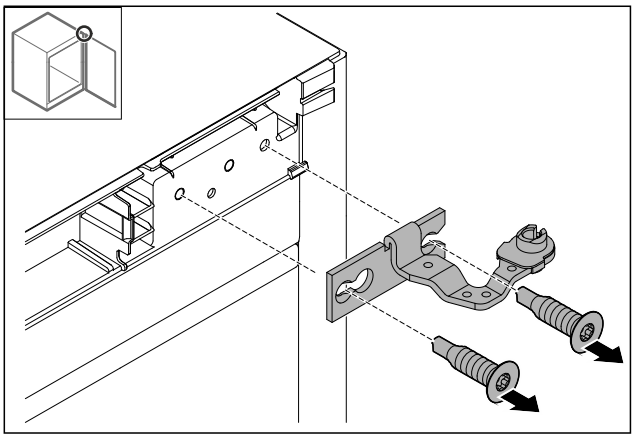

Fig. 34

▶ Scharnier demonteren.

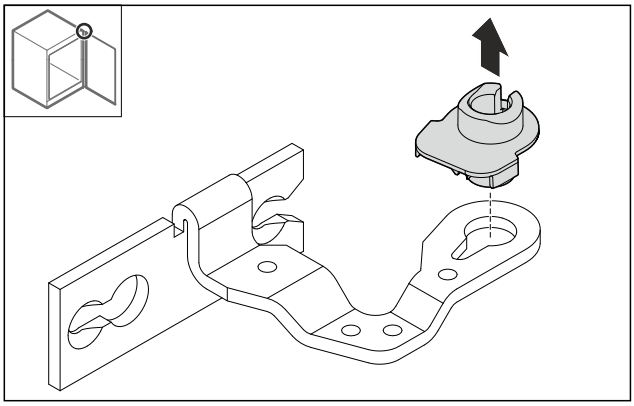

Fig. 35

▶ Druk de lagerbus eruit.

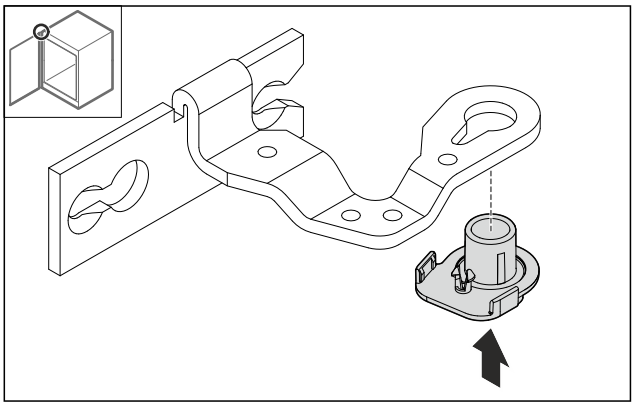

Fig. 36

▶ Druk de lagerbus 180° gedraaide aan de onderzijde eer weer in.

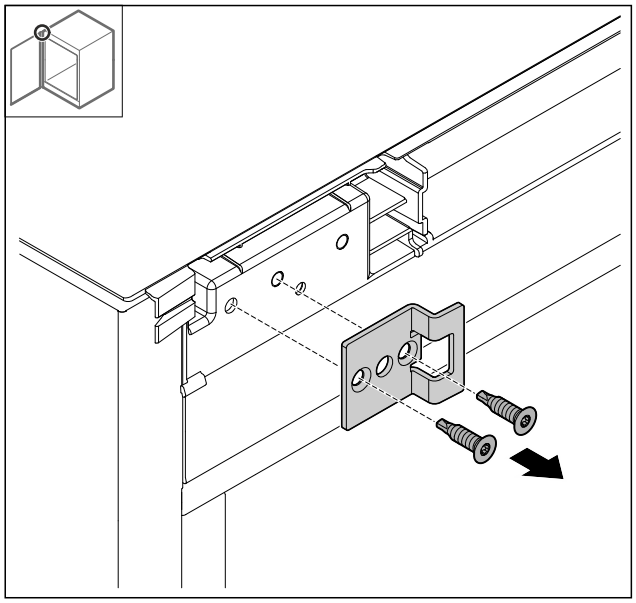

Fig. 37

▶ Sluitbeugel demonteren.

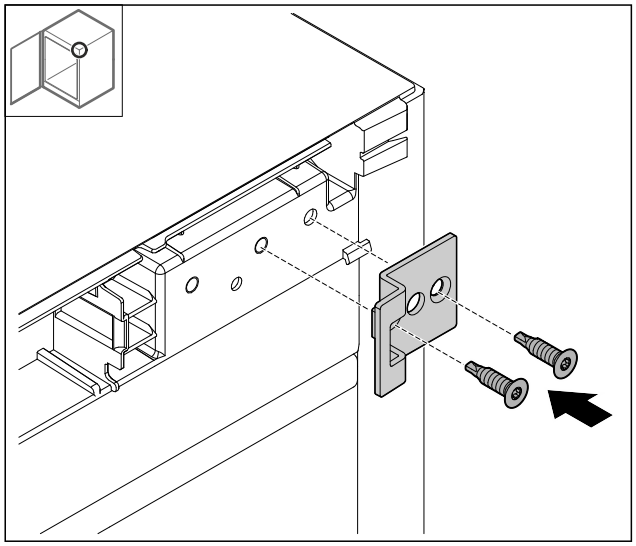

Fig. 38

▶ Sluitbeugel 180° draaien en op de tegenoverliggende zijde monteren.

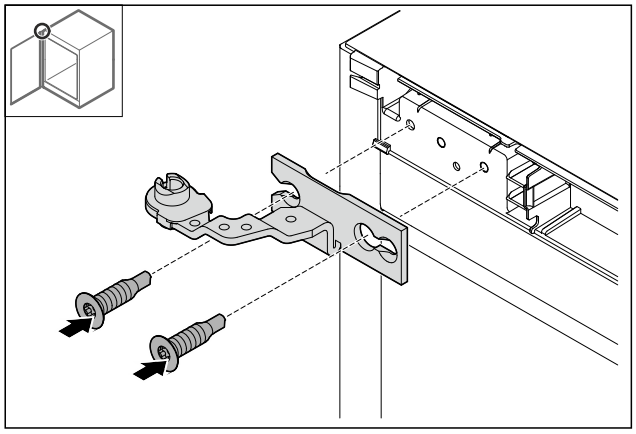

Fig. 39

▶ Scharnier monteren.

3.6.16 Scharnier onder ombouwen

LET OP

Gevaar voor letsel door gespannen veer!

▶ Schroefverbinding *Fig. 40 (1)* van het sluitsysteem niet demonteren.

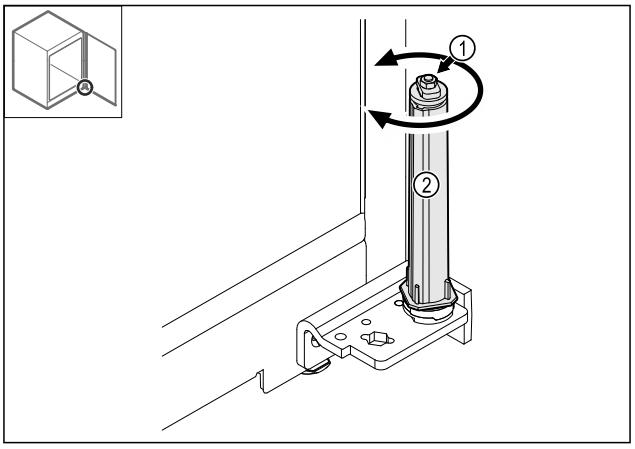

Fig. 40

▶ Sluitsysteem *Fig. 40 (2)* draaien, tot deze vastklikt.

▷ Voorspanning van het sluitsysteem is losgemaakt.

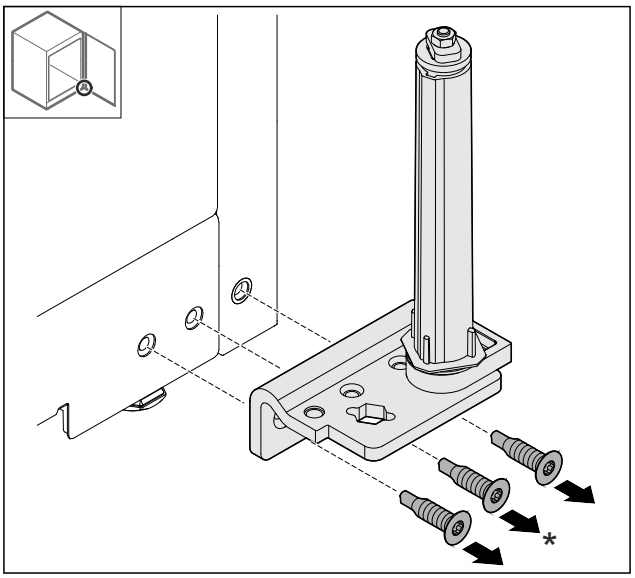

Fig. 41

▶ Scharnierbeugel demonteren.

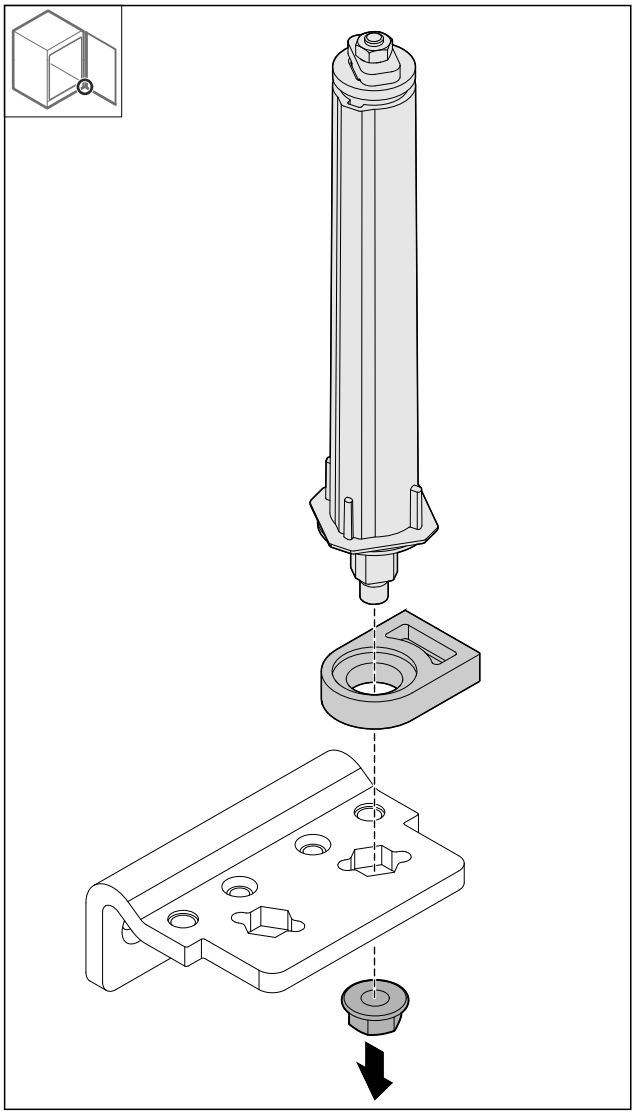

Fig. 42

▶ Moer losmaken.

Aanwijzing
Bij het gebruik de juiste uitlijning van het sluitsysteem in acht nemen.

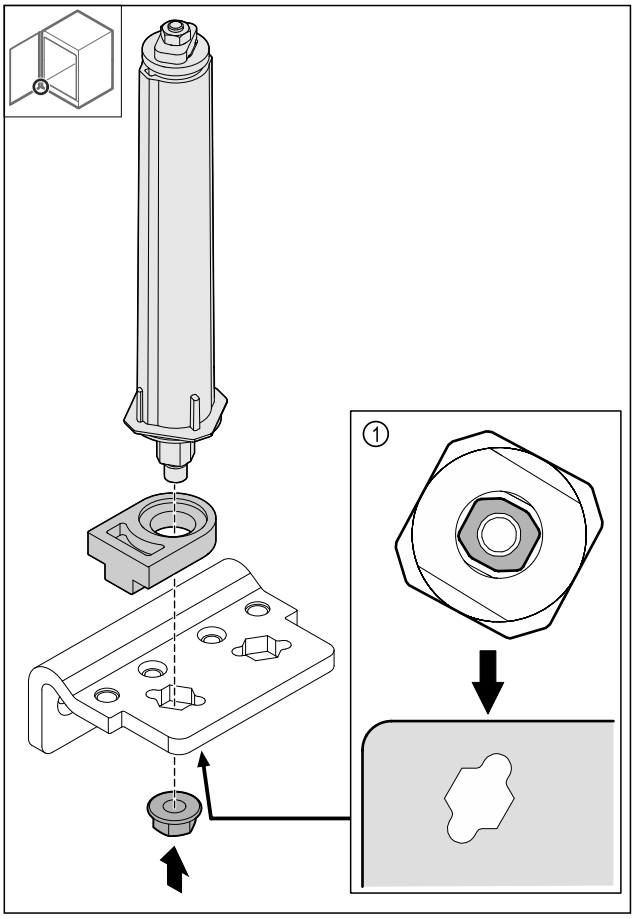

Fig. 43 Aanzicht van onderen: Fig. 43 (1)

▶ Sluitsysteem in de scharnierbeugel omzetten en met de moer vastzetten.

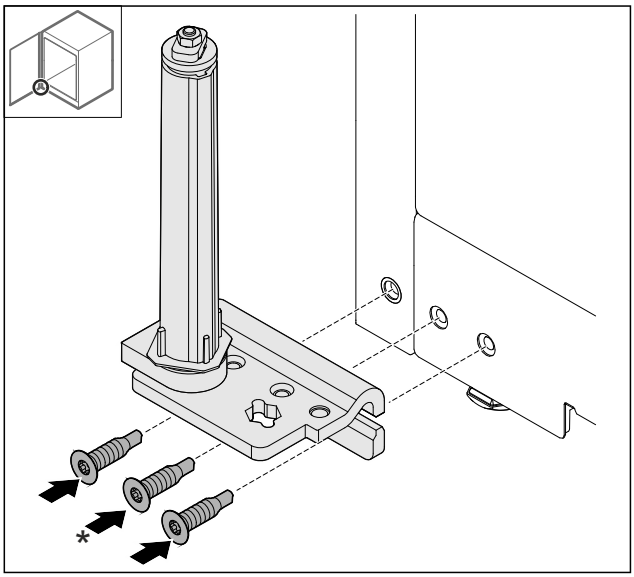

Fig. 44

▶ Scharnierbeugel op de tegenoverliggende zijde monteren.

Aanwijzing
De juiste uitlijning en voorspanning is belangrijk voor de werking van het sluitsysteem.

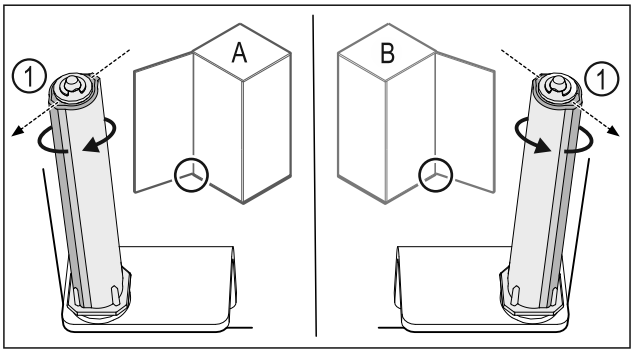

*Fig. 45 Linkeraanslag (**A**) / rechteraanslag (**B**)*

- ▶ Sluitsysteem tegen de weerstand in draaien, tot de stang van het sluitsysteem *Fig. 45 (1)* naar buiten wijst.
- ▷ Sluitsysteem blijft zelfstandig in deze positie staan.
- ▷ Sluitsysteem is uitgelijnd en voorgespannen.

3.6.17 Deur monteren

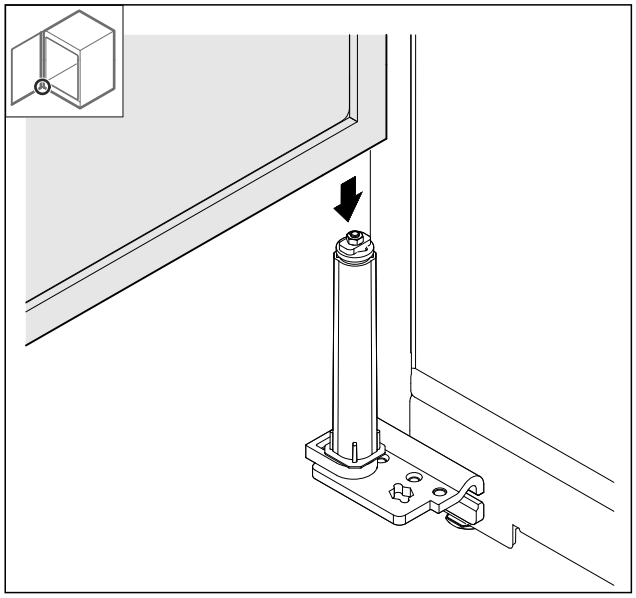

Fig. 46

- ▶ Deur op het sluitsysteem plaatsen.

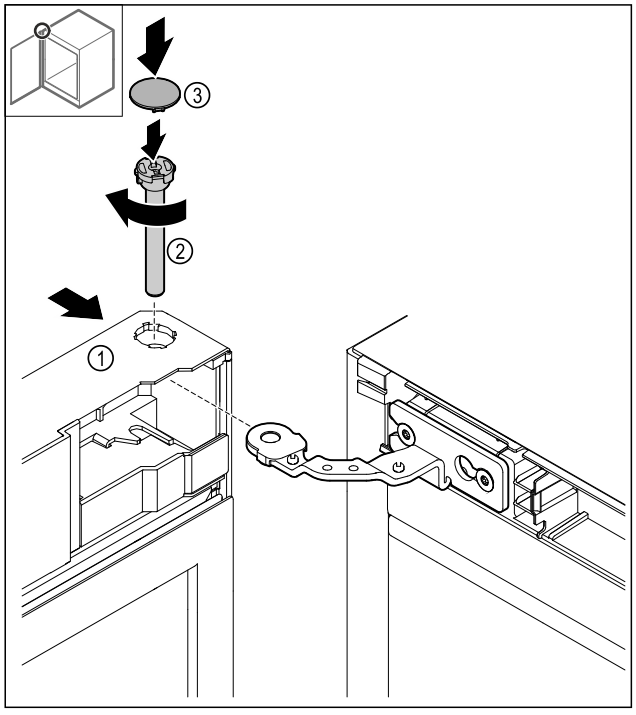

Fig. 47

- ▶ Deur *Fig. 47 (1)* boven op het scharnier schuiven.
- ▶ Bouten *Fig. 47 (2)* plaatsen en rechtsom vastdraaien.
- ▶ Afdekking *Fig. 47 (4)* plaatsen.

3.6.18 Frontpaneel plaatsen

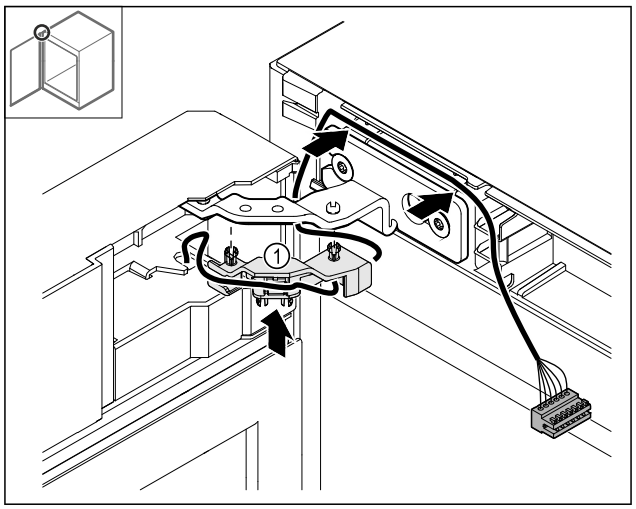

Fig. 48

- ▶ Kabelhouder *Fig. 48 (1)* in het scharnier drukken.
- ▶ Kabel in het scharnier in de richting van het frontpaneel plaatsen.

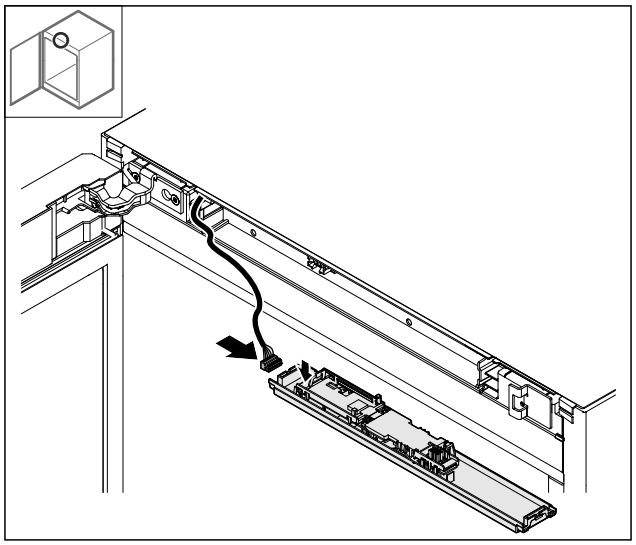

Fig. 49

- ▶ Stekker plaatsen.

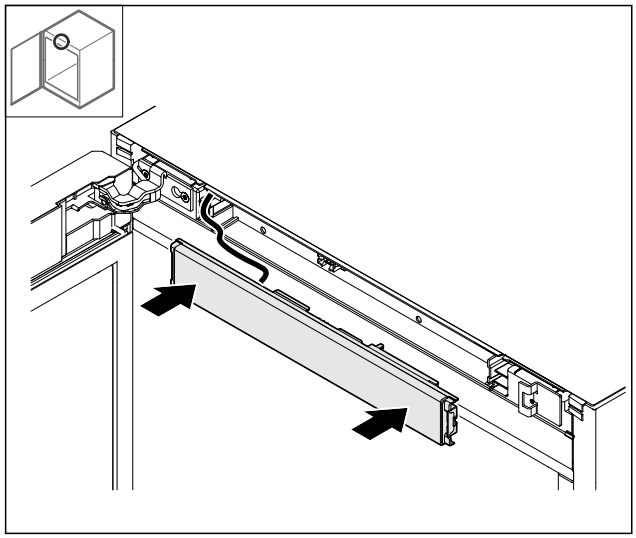

Fig. 50

▶ Frontpaneel plaatsen.

3.6.19 Afdekkingen plaatsen

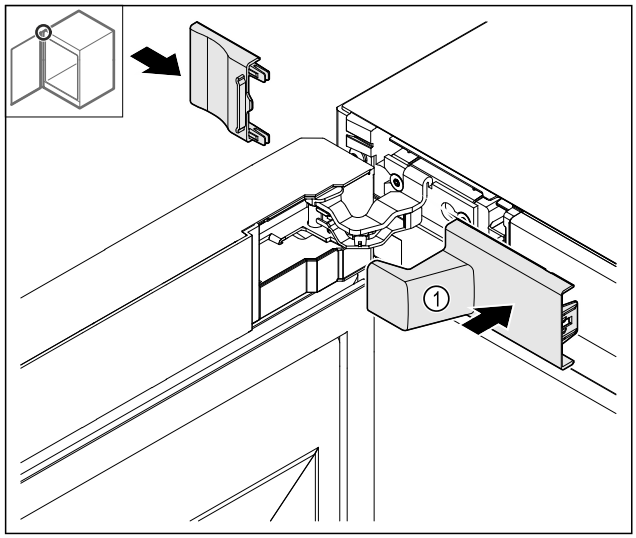

Fig. 51

(1) Afdekking is in de leveringsomvang van het apparaat opgenomen.

▶ Afdekkingen plaatsen.

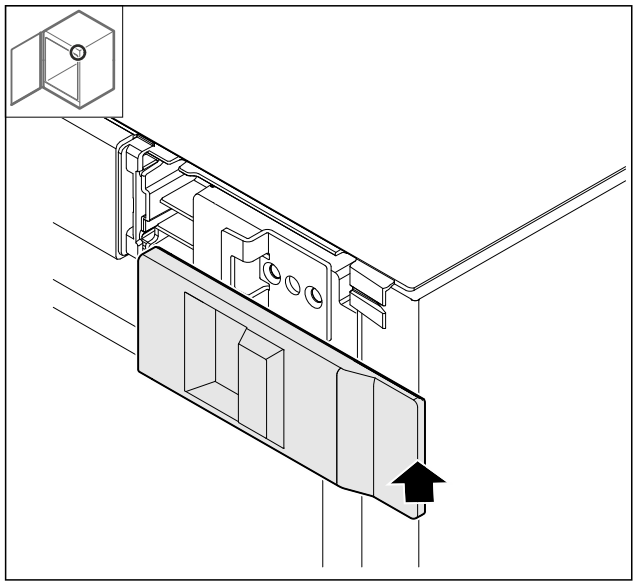

Fig. 52

▶ Afdekking plaatsen.

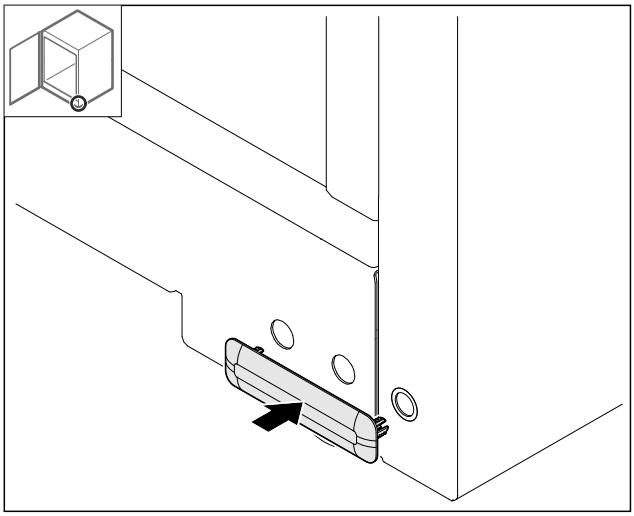

Fig. 53

▶ Afdekking plaatsen.

3.6.20 Werkplaat monteren*

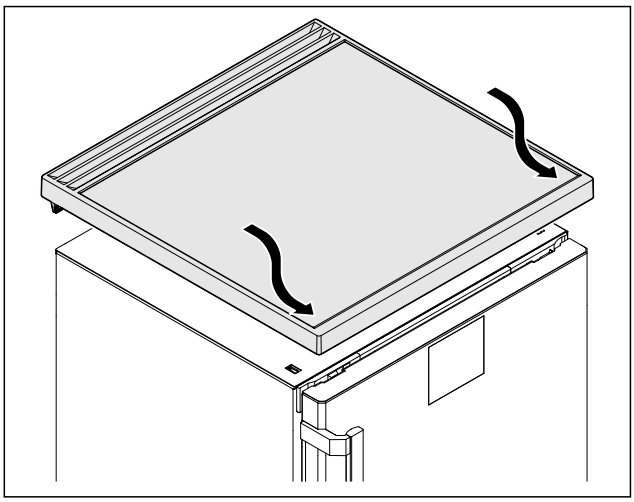

Fig. 54

▶ Werkplaat plaatsen.

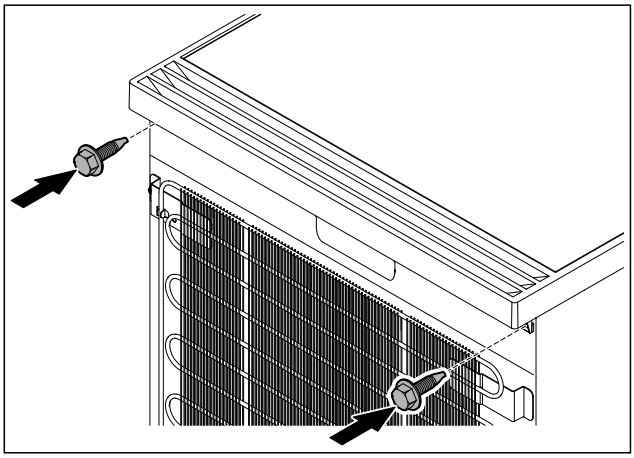

Fig. 55

▶ Werkplaat vastschroeven.

3.7 Deur uitlijnen

Als de deur niet recht is, kunt u de deur aan de onderste scharnierhoek afstellen.

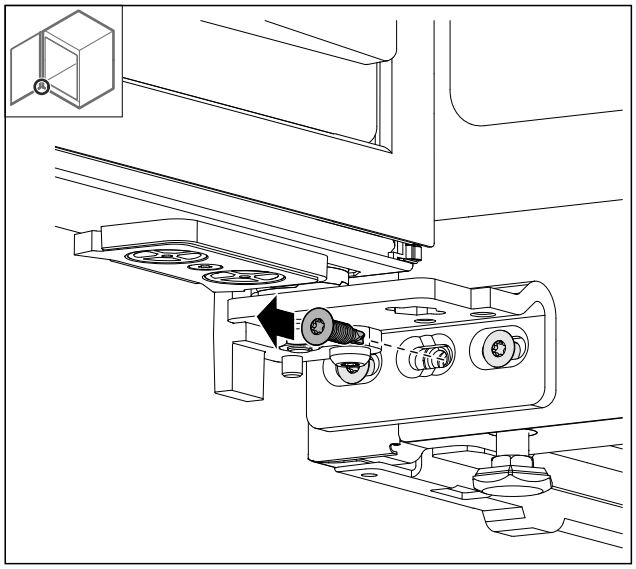

Fig. 56

▶ Middelste schroef aan onderste scharnierhoek verwijderen.

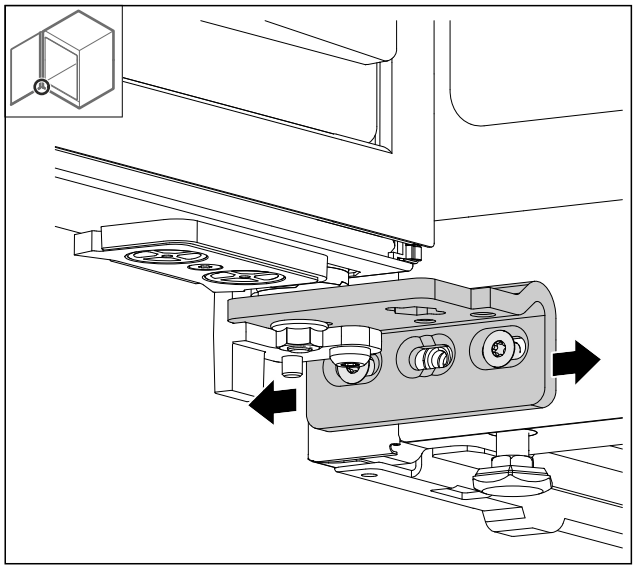

Fig. 57

▶ Beide schroeven iets losmaken en deur met scharnierhoek naar rechts of links verschuiven.
▶ Schroeven tot de aanslag vastdraaien (middelste schroef is niet meer nodig).
▷ De deur is recht uitgelijnd.

3.8 Apparaat opstellen

VOORZICHTIG
Letsel- en beschadigingsgevaar!
▶ Apparaat met 2 personen opstellen.

VOORZICHTIG
Letsel- en beschadigingsgevaar!
De deur kan tegen de wand slaan en hierdoor worden beschadigd. Bij glazen deuren kan het beschadigde glas tot letsel leiden!
▶ Deur tegen het slaan tegen de wand beveiligen. Deurstopper, bijv. van vilt, op de wand aanbrengen.
▶ Alle benodigde onderdelen (bijv. netkabel) op de achterzijde van het apparaat aansluiten en naar de zijkant leiden.

Aanwijzing
Kabels kunnen beschadigd worden!
▶ Kabels bij het terugschuiven niet ingeklemd raken.

3.9 Apparaat uitlijnen

LET OP
Vervorming van het apparaat en deur sluit niet.
▶ Apparaat horizontaal en verticaal uitlijnen.
▶ Oneffen ondergrond met stelvoeten compenseren.

WAARSCHUWING
Niet-deskundige hoogteverstelling van de stelvoet!
Zwaar tot dodelijk letsel. Door verkeerde hoogteverstelling kan het onderdeel van de stelvoet losraken en het apparaat kantelen.
▶ De stelvoet er niet te ver uitdraaien.

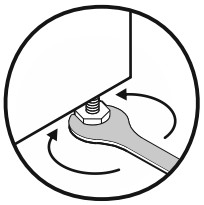

Fig. 58

Apparaat optillen:
▶ Stelvoet rechtsom draaien.

Apparaat neerlaten:
▶ Stelvoet linksom draaien.

3.10 Plaatsen van meerdere apparaten

LET OP
Beschadigingsgevaar door condenswater tussen de zijwanden!
▶ Het apparaat niet direct naast een ander koelapparaat plaatsen.
▶ Apparaat met afstand van 3 cm tussen de apparaten opstellen.
▶ Meerdere apparaten alleen tot temperaturen van 35 °C en 65 % luchtvochtigheid naast elkaar opstellen.
▶ Bij hoge luchtvochtigheid afstand tussen de apparaten vergroten.

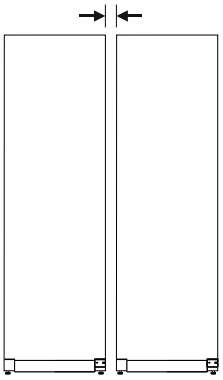

Fig. 59 Side-by-side-opstelling

Aanwijzing
Een side-by-side-kit is als toebehoren via de Liebherr-klantenservice verkrijgbaar. (zie 10.3 Klantenservice)

3.11 Apparaat onder een werkplaat schuiven

U kunt tafelapparatuur met een apparaathoogte van maximaal 850 mm onder een doorlopende werkblad schuiven.

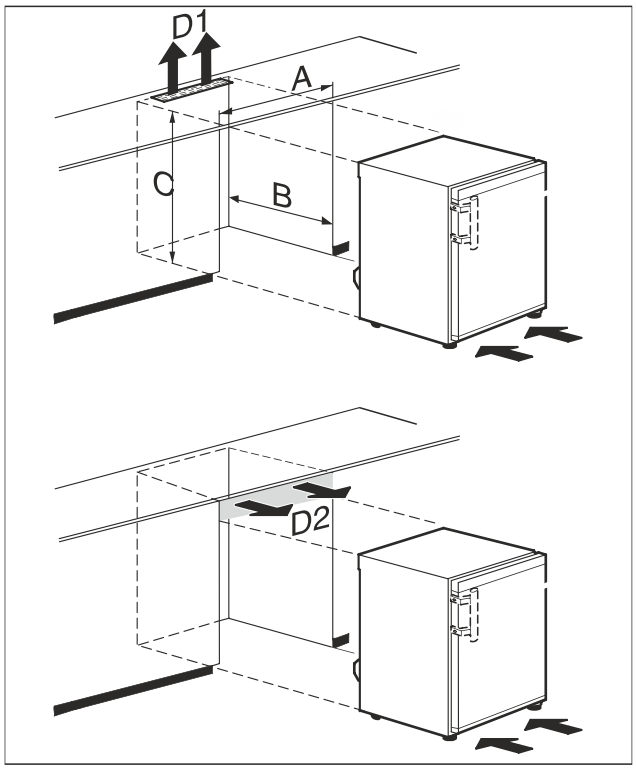

Fig. 60

(A) Apparaatbreedte zonder tafelblad
(B) Nisdiepte
(C) Nishoogte
(D1) Ventilatiedoorsnede in het werkblad
(D2) Ventilatiedoorsnede tussen werkblad en apparaat

A	min. 600 mm
B	min. 550 mm
C	min. 825 mm
D1 of D2	min. 200 cm²

WAARSCHUWING
Brandgevaar door kortsluiting!
▶ Als u het apparaat opstelt: Netkabel niet knikken, klemmen of beschadigen.
▶ Apparaat niet gebruiken met een defecte netkabel.

Zorg ervoor dat aan de volgende voorwaarden is voldaan:
❑ Tafelblad is verwijderd.
❑ Contactdoos is eenvoudig toegankelijk en bevindt zich niet achter het apparaat.
▶ Apparaat onder werkblad schuiven.

3.12 Na het opstellen

▶ Alle transportbeveiligingsdelen uit de binnenruimte verwijderen.

LET OP
Materiële schade door puntige of scherpe voorwerpen!
Als u puntige of scherpe voorwerpen gebruikt bij het verwijderen van verpakkingsmateriaal, kunt u het apparaat beschadigen.
▶ Gebruik geen puntige of scherpe voorwerpen om verpakkingsmateriaal te verwijderen.

▶ Beschermfolie uit de binnenruimte verwijderen: Folie vlak langs het onderdeel wegtrekken, om de hechting van de folie te beperken.
▶ Apparaat reinigen. (zie 9.2 Apparaat reinigen)
▶ Type (model, nummer), apparaataanduiding, apparaat-/serienummer, aanschafdatum en dealeradres noteren.

3.13 Apparaat op de stroomvoorziening aansluiten

WAARSCHUWING
Gevaar voor elektrische schokken en letsel door beschadigd apparaat of beschadigd netsnoer!
Levensgevaar en snijwonden. Als het apparaat of netsnoer tijdens het transport beschadigd zijn geraakt, kunt u een dodelijke elektrische schok krijgen. Bovendien kunt u zich snijden aan beschadigde onderdelen van de behuizing van het apparaat.
▶ Controleer apparaat en netsnoer na het transport op beschadiging.
▶ Neem het apparaat in geen geval in gebruik, als het apparaat of netsnoer beschadigd zijn.
▶ Neem contact op met de klantenservice.

U sluit uw apparaat met de apart meegeleverde voedingskabel aan op het lichtnet. De voedingskabel heeft aan één uiteinde een contrastekker voor de aansluiting op de koelkast en aan het andere uiteinde een stekker voor de netvoeding.

Ervoor zorgen dat aan de volgende voorwaarden is voldaan:
- Apparaat en voedingskabel zijn onbeschadigd.
- Apparaat is volgens de voorschriften opgesteld. (zie 3.8 Apparaat opstellen)
- Vereisten aan de elektrische aansluiting zijn aangehouden.
- Maten voor de voorschriftmatige aansluiting zijn bekend en aangehouden.
- Netspanning en spanningsfrequentie komen overeen met de gegevens op het typeplaatje.
- Contactdoos is overeenkomstig de voorschriften geaard en elektrisch gezekerd.
- Uitschakelstroom van de zekering ligt tussen 10 A en 16 A.
- Contactdoos is eenvoudig toegankelijk en bevindt zich niet achter het apparaat.

LET OP
Gevaar voor beschadiging door onjuist gebruik!
Beschadiging van de elektrische componenten van het apparaat.
▶ Gebruik uitsluitend het meegeleverde netsnoer.

WAARSCHUWING
Brandgevaar door verkeerd aansluiten!
Brandwonden.
Beschadigingen van het apparaat.
▶ Geen verlengkabel gebruiken.
▶ Geen verdeeldozen gebruiken.

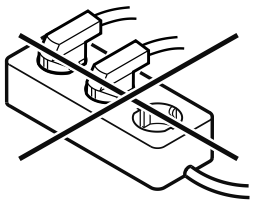

LET OP
Gevaar voor beschadiging door verkeerd aansluiten!
Beschadigingen van het apparaat.
▶ Sluit het apparaat niet aan op stand-alone-omvormers zoals zonne-energiesystemen en benzinegenerators.

▶ Netsnoer van de netaansluiting op de stroomvoorziening aansluiten. Let op een goede bevestiging van de contactdoos.
▷ Indien binnen 60 seconden geen actie volgt: Stand-by symbool vervaagt of verdwijnt.
▷ Apparaat is aangesloten. Eerste inbedrijfstelling zie volgende hoofdstuk of gebruiksaanwijzing.

3.14 Afvalverwerking van de verpakking

WAARSCHUWING
Gevaar voor verstikking door verpakkingsmateriaal en folie!
▶ Kinderen niet met het verpakkingsmateriaal laten spelen.

De verpakking bestaat uit recyclebaar materiaal:
- Golfkarton/karton
- Onderdelen uit geschuimd polystyreen
- Folies en zakken uit polyetheen
- Spanbanden uit polypropeen
- Vastgespijkerd houten raam afgewerkt met polyethyleen*

▶ Breng het verpakkingsmateriaal naar een officieel inzamelpunt.

4 Werking van het Touch-display

U bedient uw apparaat met het Touch-display. Met het Touch-display (verder display genoemd) selecteert u de functies van het apparaat door te tikken. Als u gedurende 10 seconden geen actie op het display uitvoert, gaat het display terug naar het bovenliggende menu of rechtstreeks naar de statusweergave.

4.1 Navigatie en verklaring van symbolen

In de afbeeldingen worden verschillende symbolen voor navigatie op het display gebruikt. Deze symbolen worden in de volgende tabel beschreven.

Symbool	Beschrijving
	**Op de navigatiepijl vooruit drukken:** In het menu één stap verdergaan.
	**Op de navigatiepijl achteruit drukken:** In het menu één stap teruggaan.
	**3 seconden op de navigatiepijl achteruit drukken:** In het hoofdmenu of vanuit het instellingenmenu terugspringen naar de statusweergave.
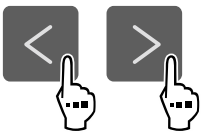	**Meerdere keren achter elkaar op de navigatiepijl drukken:** In het menu verdergaan tot de gewenste functie.
	**Op het bevestigingssymbool drukken:** Functie activeren/deactiveren. Submenu openen.
	**Tegelijk op het bevestigingssymbool en het terugsymbool drukken:** Eén menuniveau terugspringen.
	**Pijl met klok:** Het duurt meer dan 10 seconden voordat de volgende weergave op het display verschijnt.
	**Pijl met tijdweergave:** Het duurt de aangegeven tijd voordat de volgende weergave op het display verschijnt.
	**Symbool "Instellingsmenu" openen:** Naar het instellingsmenu navigeren en het instellingsmenu openen. Indien vereist: In het instellingsmenu naar de gewenste functie navigeren. (zie 4.2.1 Instellingenmenu openen)
	**Symbool "Uitgebreid menu" openen:** Naar het uitgebreide menu navigeren en het uitgebreide menu openen. Indien vereist: In het uitgebreide menu naar de gewenste functie navigeren. (zie 4.2.2 Uitgebreid menu openen)
Geen actie gedurende 10 seconden	Als u gedurende 10 seconden geen actie op het display uitvoert, gaat het display terug naar het bovenliggende menu of rechtstreeks naar de statusweergave.
Deur openen en sluiten	Als u de deur opent en direct weer sluit, springt het display direct terug naar de statusweergave.

Opmerking: Afbeeldingen van het display worden met Engelse begrippen weergegeven.

4.2 Menu's

De functies van het apparaat zijn over verschillende menu's verdeeld.

Menu	Beschrijving
Hoofdmenu	Wanneer u het apparaat inschakelt, bevindt u zich automatisch in het hoofdmenu. Vanaf hier navigeert u naar de belangrijkste functies van het apparaat, het instellingenmenu en het uitgebreide menu.
 Instellingenmenu	Het instellingenmenu bevat de overige apparaatfuncties voor het instellen van uw apparaat. (zie 4.2.1 Instellingenmenu openen)
 Uitgebreid menu	Het uitgebreide menu bevat speciale apparaatfuncties voor het instellen van uw apparaat. De toegang tot het uitgebreide menu wordt beveiligd met de cijfercode **1 5 1**. (zie 4.2.2 Uitgebreid menu openen)

4.2.1 Instellingenmenu openen

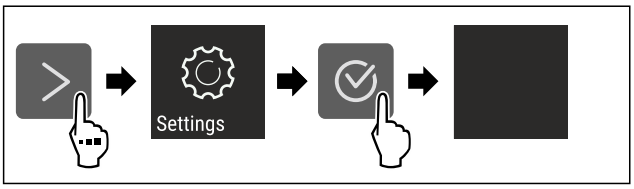

Fig. 61 Voorbeeld

▶ Stappen volgens de afbeelding uitvoeren.
▷ Instellingenmenu is geopend.
▶ Indien vereist: Naar de gewenste functie navigeren.

4.2.2 Uitgebreid menu openen

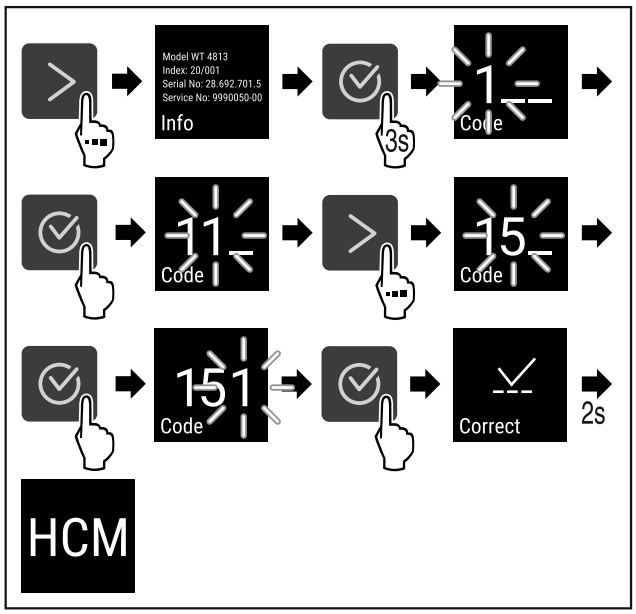

*Fig. 62 Toegang met cijfercode **151***

▶ Stappen volgens de afbeelding uitvoeren.
▷ Geavanceerd menu is geopend.
▶ Indien vereist: Naar de gewenste functie navigeren.

4.3 Slaapstand

Als u het display 1 minuut niet aanraakt, schakelt het display over naar de slaapstand. In de slaapstand is de helderheid van het display gedimd.

4.3.1 Slaapstand beëindigen

▶ Op een willekeurige navigatietoets drukken.
▷ Slaapstand is beëindigd.

5 In gebruik nemen

5.1 Apparaat inschakelen (eerste inbedrijfstelling)

Zorg ervoor dat aan de volgende vereisten is voldaan:

- Apparaat is opgesteld en aangesloten.
- Alle plakstroken, plak- en beschermfolies en de transportbeveiligingen in en aan het apparaat zijn verwijderd.

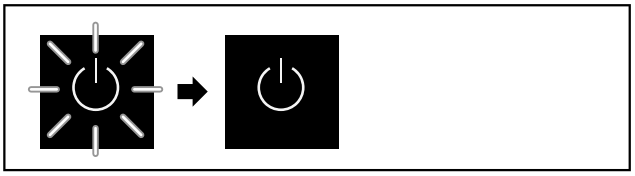

Fig. 63 Voorbeeld

Het stand-bysymbool knippert tot de startprocedure is beëindigd.

Het display geeft het stand-bysymbool aan.

Als het apparaat met fabrieksinstelling wordt geleverd, moet bij inbedrijfstelling eerst de beeldschermtaal worden geselecteerd.

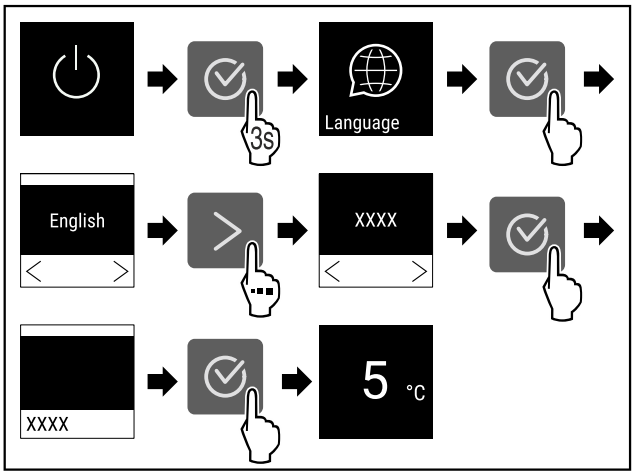

Fig. 64

▶ Stappen volgens de afbeelding uitvoeren.
▷ Het apparaat koelt tot de in de fabriek ingestelde doeltemperatuur.

6 Opslag

6.1 Instructies voor opslag

Aanwijzing
Het niet opvolgen van deze gegevens kan leiden tot bederf van levensmiddelen.

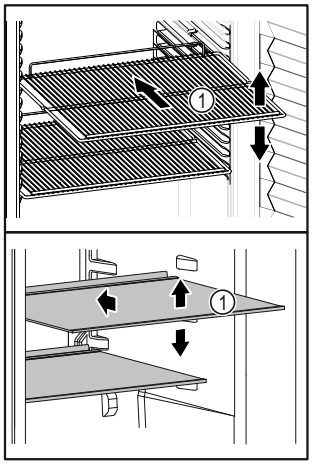

Fig. 65 Voorbeeld

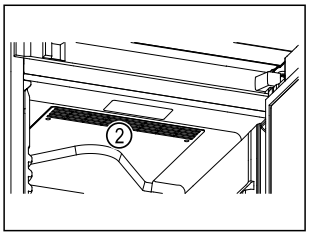

Fig. 66

Bij het bewaren in acht nemen:

- ❑ Als draagplateaus *Fig. 65 (1)* verstelbaar zijn, kunnen deze in de hoogte worden aangepast.
- ❑ Maximale belading in acht nemen. (zie 10.1 Technische gegevens)
- ❑ Apparaat pas beladen, zodra de opslagtemperatuur werd bereikt (inachtneming van koelketen).
- ❑ Ventilatiesleuf *Fig. 66 (2)* van de ventilator in de binnenruimte vrijhouden.
- ❑ Gekoelde goederen mogen de achterwand niet raken.
- ❑ Koelproduct steekt niet uit over het draagplateau.
- ❑ Vloeistoffen in gesloten houders bewaren.
- ❑ Rauw vlees of rauwe vis in schone, gesloten containers bewaren. Zo voorkomt u dat vlees of vis in contact komen met andere levensmiddelen.
- ❑ Koelgoed met tussenafstand bewaren zodat de lucht goed kan circuleren.

6.2 Bewaartijden

De op de verpakking aangegeven houdbaarheidsdatum geldt als richtlijn voor de bewaartijd.

7 Bediening

7.1 Bedienings- en weergave-elementen

Het display geeft een snel overzicht van de huidige status van het apparaat, de temperatuurinstelling, de status van functies en instellingen, evenals alarm- en foutmeldingen.

De bediening wordt uitgevoerd met navigatiepijlen en bevestigingssymbool.

Er kunnen functies worden geactiveerd of gedeactiveerd en instellingswaarden worden gewijzigd.



Fig. 67 Display

(1) Statusindicatie
(2) Navigatiepijl achteruit
(3) Navigatiepijl vooruit
(4) Bevestigen

7.1.1 Statusweergave

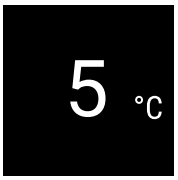

Fig. 68 Statusweergave met temperatuur

De statusweergave toont de temperatuur en is de uitgangsweergave. Van daaruit vindt de navigatie naar de functies en instellingen plaats. De statusweergave kan verschillende weergavesymbolen weergeven.

7.1.2 Weergavesymbolen

De weergavesymbolen geven informatie over de actuele toestand van het apparaat.

Symbool	Apparaattoestand
	**Stand-by** Apparaat is uitgeschakeld.
	**Pulserend stand-bysymbool** Apparaat beweegt omhoog.
	**Pulserende temperatuur** Doeltemperatuur nog niet bereikt. Apparaat koelt af tot de ingestelde temperatuur.
	**Temperatuurindicatie** Apparaat toont de ingestelde temperatuur.
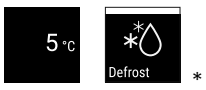	**Wisselende weergave temperatuur//Defrost-symbool met witte balk*** Apparaat is in handmatige ontdooiing*
	**D in de weergave** Apparaat is in DemoMode.

*** afhankelijk van model en uitvoering**

Symbool	Apparaattoestand
	**Herinnering onderhoud** Het ingestelde tijdsinterval is afgelopen.
	**Knipperend symbool** Een fout is nog actief.
	**Foutsymbool** Apparaat is in fouttoestand.
	**Witte balk onder** Submenu
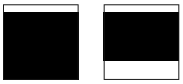	**Witte balk boven** Voorinstelling, actieve instelling of actieve waarde
	**Toenemende balk** Toets 3 seconden indrukken om instelling te activeren.
	**Afnemende balk** Toets 3 seconden indrukken om instelling te deactiveren.

Symbolen van de statusweergave

7.1.3 Akoestische signalen

In de volgende gevallen klinkt een signaal:
- Als een functie of waarde wordt bevestigd.
- Als een functie of een waarde ofwel niet geactiveerd ofwel niet gedeactiveerd kan worden.
- Zodra een fout optreedt.
- Bij een alarmmelding.

De alarmtonen kunnen in het klantmenu worden in- en uitgeschakeld.

7.2 Apparaatfuncties

7.2.1 Opmerkingen over de functies van het apparaat

De apparaatfuncties zijn af fabriek zo ingesteld dat uw apparaat volledig functioneel is.

Voordat u de functies van het apparaat wijzigt, activeert of deactiveert, controleert u of aan de volgende voorwaarden is voldaan:

❑ U hebt de beschrijvingen over de werking van het display gelezen en begrepen. (zie 4 Werking van het Touch-display)
❑ U hebt kennisgemaakt met de bedienings- en weergave-elementen van uw apparaat. (zie 7.1 Bedienings- en weergave-elementen)

7.2.2 Apparaat in- en uitschakelen 

Met deze instelling kan het gehele apparaat worden in- en uitgeschakeld.

Apparaat inschakelen

Zonder geactiveerde DemoMode:

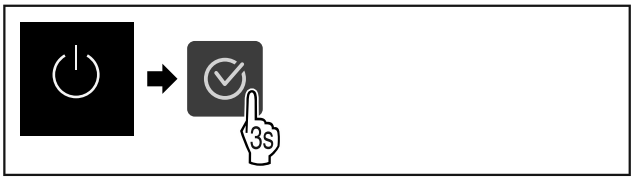

Fig. 69

▶ Stappen volgens de afbeelding uitvoeren.

Met geactiveerde DemoMode:

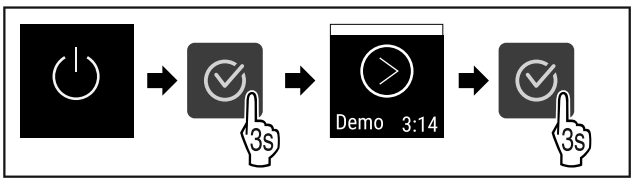

Fig. 70

▶ Stappen volgens de afbeelding uitvoeren.

Aanwijzing
DemoMode voor aflopen van de countdown deactiveren.



Fig. 71

▷ De temperatuurweergave verschijnt op het display.

Apparaat uitschakelen



Fig. 72

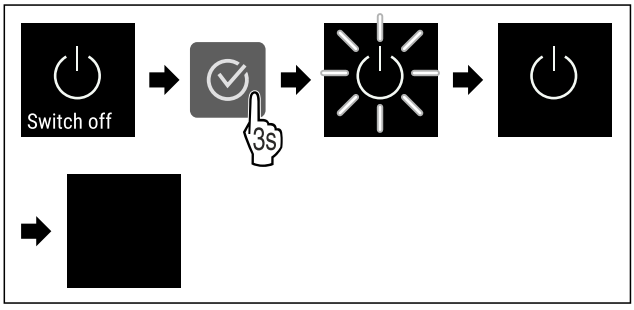

Fig. 73

▶ Stappen volgens de afbeelding uitvoeren.
▷ Display toont stand-bysymbool.
▷ Display wordt na ongeveer 10 minuten uitgeschakeld.

7.2.3 Temperatuur 

De temperatuur is afhankelijk van de volgende factoren:
- hoe vaak de deur wordt geopend
- hoe lang de deur geopend blijft
- ruimtetemperatuur van de plaats van opstelling
- type, temperatuur en hoeveelheid van het koelgoed

Aanwijzing
In sommige delen van de binnenruimte kan de luchttemperatuur van de temperatuurweergave afwijken.

Met de correcte temperatuur blijft het koelgoed langer houdbaar. Overbodig wegwerpen kan zo worden vermeden.

Temperatuur instellen



Fig. 74

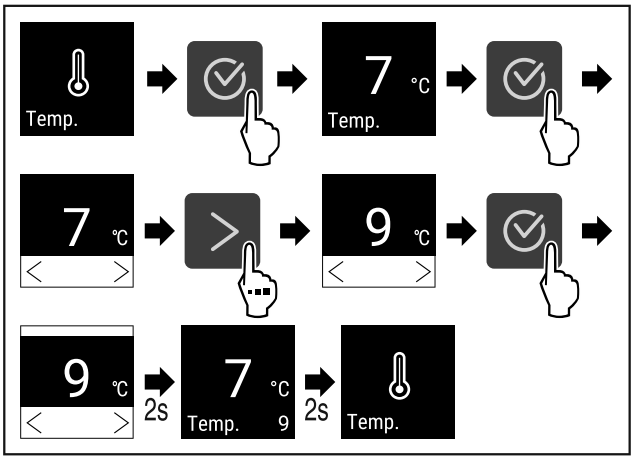

Fig. 75 Temperatuurwissel van 7 °C tot 9 °C

▶ Stappen volgens de afbeelding uitvoeren.
▷ Temperatuur is ingesteld.

7.2.4 Verlichting Light *

Het apparaat is van een binnenverlichting voorzien.

U kunt de binnenverlichting continu inschakelen.
(zie Verlichting inschakelen*) *

Als u de deur van het apparaat opent, wordt de binnenverlichting ingeschakeld.

Verlichting uitschakelen*

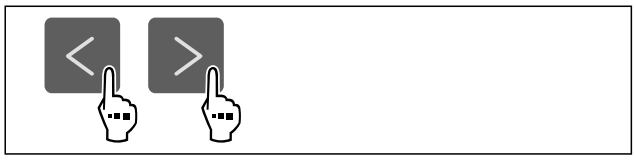

Fig. 76

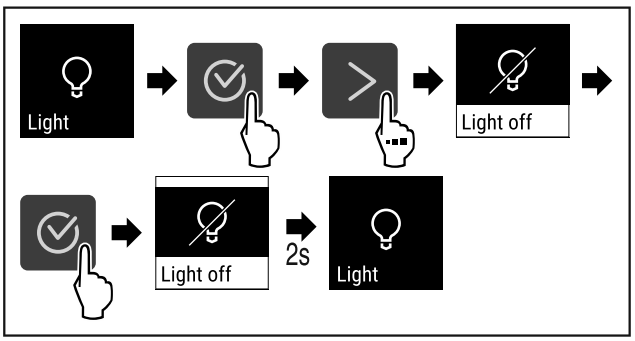

Fig. 77

▶ Stappen volgens de afbeelding uitvoeren.
▷ Verlichting is uitgeschakeld.

Verlichting inschakelen*

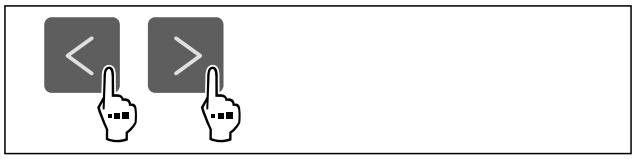

Fig. 78

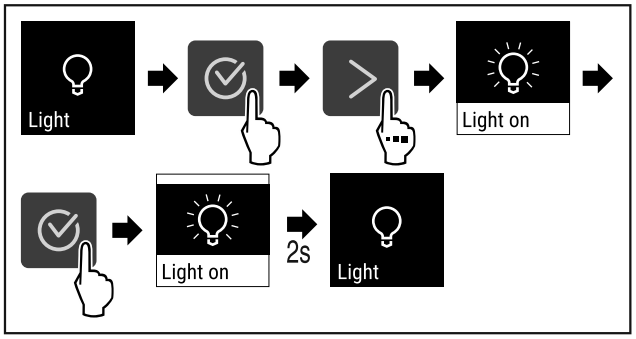

Fig. 79

▶ Stappen volgens de afbeelding uitvoeren.
▷ Verlichting is ingeschakeld.

7.2.5 Verlichtingsintensiteit Intensity

Met deze instelling kan de helderheid van de binnenruimte trapsgewijs worden ingesteld.

De volgende helderheidswaarden kunnen worden ingesteld:

- 20%
- 40%
- 60%
- 80%
- 100% (voorinstelling)

Verlichtingsintensiteit instellen

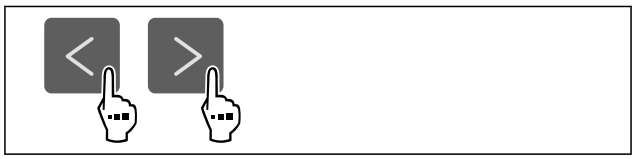

Fig. 80

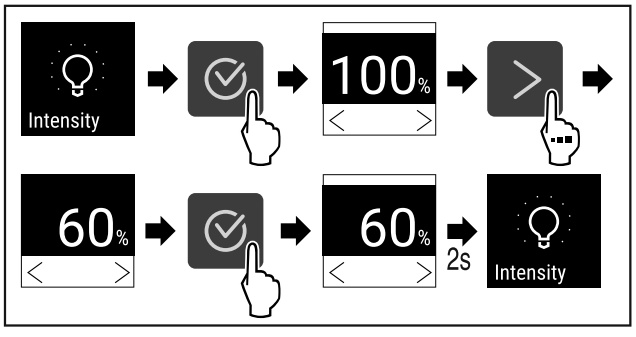

Fig. 81

▶ Stappen volgens de afbeelding uitvoeren.
▷ De verlichtingsintensiteit neemt dienovereenkomstig toe of af.

7.2.6 SuperCool

Met deze functie activeer of deactiveert u SuperCool. Als u SuperCool activeert, versterkt het apparaat het koelvermogen. Hierdoor kunt u lagere koeltemperaturen bereiken. U kunt SuperCool activeren, als u grote hoeveelheden levensmiddelen snel wilt gaan afkoelen.

Als de functie actief is, werkt het apparaat met een hoger vermogen. Hierdoor kunnen bedrijfsgeluiden van het apparaat tijdelijk luider zijn en kan het energieverbruik toenemen.

SuperCool activeren



Fig. 82

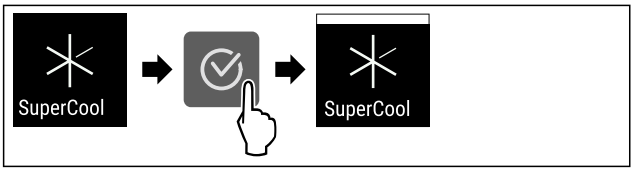

Fig. 83

▶ Stappen volgens de afbeelding uitvoeren.
▷ SuperCool is geactiveerd.

SuperCool deactiveren

SuperCool wordt afhankelijk van de hoeveelheid geplaatste levensmiddelen na 6 tot 12 uur automatisch gedeactiveerd. U kunt SuperCool echter ook te allen tijde handmatig deactiveren:



Fig. 84

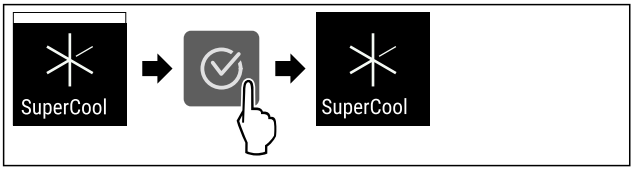

Fig. 85

▶ Stappen volgens de afbeelding uitvoeren.
▷ SuperCool is gedeactiveerd.
▷ Apparaat blijft in normale modus werken.
▷ Apparaat koelt af tot de eerder ingestelde temperatuur.

7.2.7 HumiditySelect

De volgende standen kunnen worden ingesteld:

- Standaard (laag)
- Gemiddeld
- Hoog

Luchtvochtigheid in het apparaat verhogen

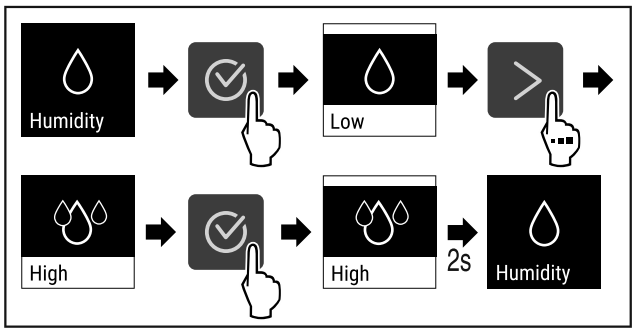

Fig. 86

▶ Stappen volgens de afbeelding uitvoeren.
▷ Luchtvochtigheid in het apparaat neemt toe.

Luchtvochtigheid in het apparaat op Standard instellen

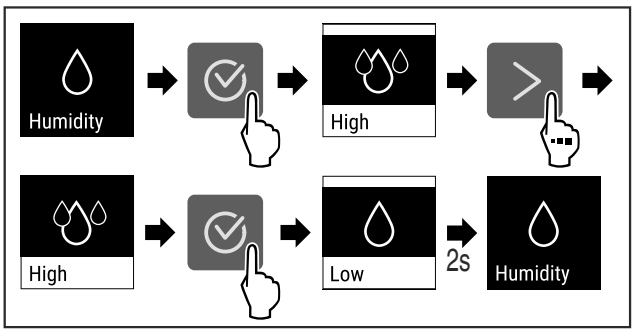

Fig. 87

▶ Stappen volgens de afbeelding uitvoeren.
▷ Luchtvochtigheid in het apparaat neemt af.

7.2.8 Displayblokkering

Deze instelling vermijdt onbedoelde bediening van het apparaat.

Toepassing:

- Onbedoeld wijzigen van instellingen en functies vermijden.
- Onbedoeld uitschakelen van het apparaat vermijden.
- Onbedoelde temperatuurinstelling vermijden.

Displayblokkering activeren



Fig. 88

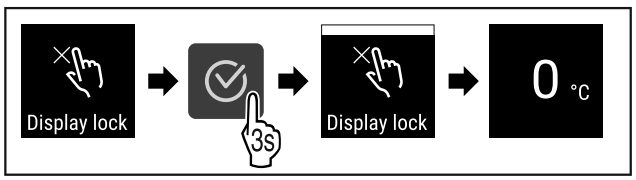

Fig. 89

▶ Stappen volgens de afbeelding uitvoeren.
▷ De displayblokkering is geactiveerd.
▷ De statusweergave verschijnt.

Displayblokkering deactiveren

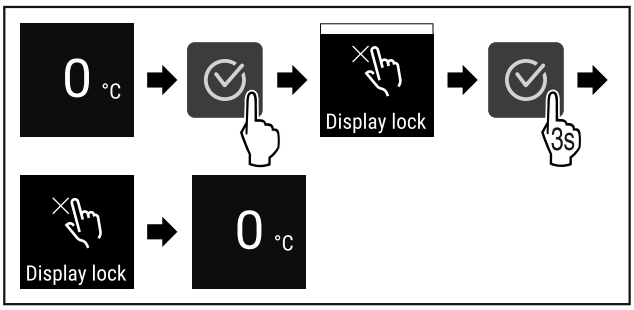

Fig. 90

▶ Stappen volgens de afbeelding uitvoeren.
▷ De displayblokkering is gedeactiveerd.
▷ De statusweergave verschijnt.

7.2.9 Herinnering onderhoudsinterval



Instelling van de periode tot aan het onderhoud wordt herinnerd.

De volgende waarden kunnen worden ingesteld:
- 7 dagen
- 14 dagen
- 30 dagen
- 60 dagen
- 90 dagen
- 180 dagen
- 360 dagen
- 720 dagen
- 1080 dagen
- Uit

Herinnering onderhoudsinterval instellen

De volgende stappen beschrijven hoe de periode tot het volgende onderhoud ingesteld wordt.



Fig. 91

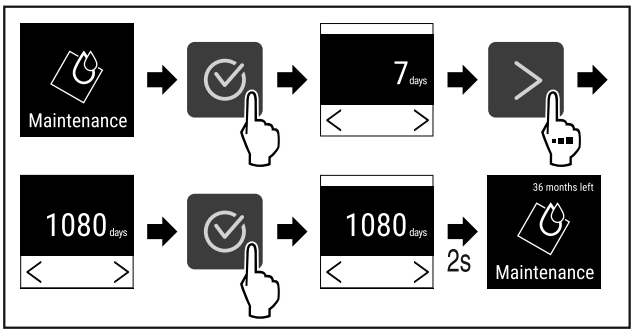

Fig. 92

▶ Stappen volgens de afbeelding uitvoeren.
▷ De periode tot aan het volgende onderhoud wordt herinnerd is ingesteld.
▷ De resterende tijd wordt weergegeven.

7.2.10 Taal



Met deze instelling wordt de taal van de weergave ingesteld.

Taal instellen



Fig. 93

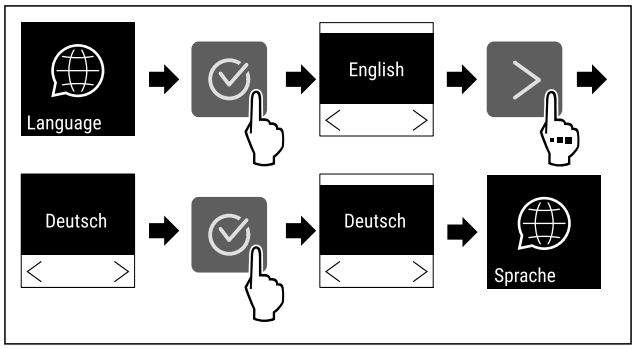

Fig. 94

▶ Stappen volgens de afbeelding uitvoeren.
▷ De geselecteerde taal is ingesteld.

7.2.11 Temperatuureenheid



Met deze functie stelt u de temperatuureenheid in. U kunt als temperatuureenheid graden Celsius en graden Fahrenheit instellen.

Temperatuureenheid instellen



Fig. 95

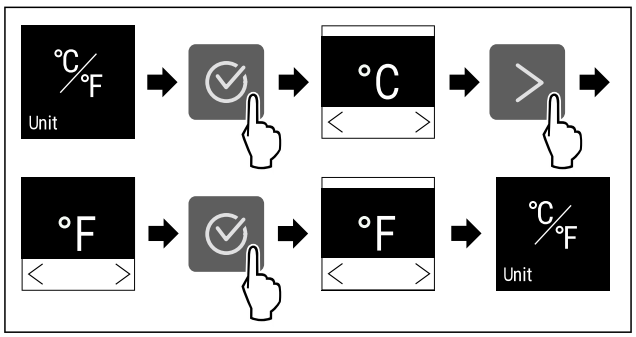

Fig. 96 Voorbeeldweergave: Tussen Celsius en graden Fahrenheit schakelen.

▶ Stappen volgens de afbeelding uitvoeren.
▷ Temperatuureenheid is ingesteld.

7.2.12 Display-helderheid



Met deze functie stelt u de helderheid van het display trapsgewijs in.

U kunt de volgende helderheidsniveaus instellen:
- 40%
- 60%
- 80%
- 100 % (voorinstelling)

Helderheid instellen



Fig. 97

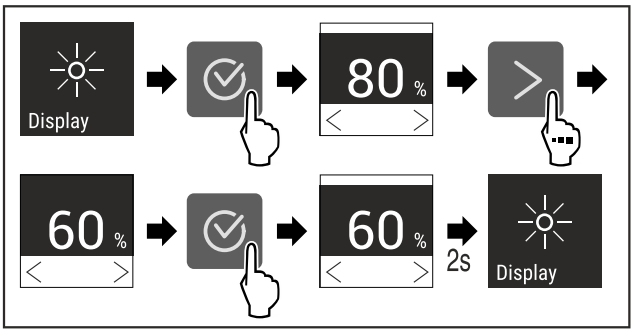

Fig. 98 Voorbeeldweergave: Van 80 % naar 60 % schakelen.

▶ Stappen volgens de afbeelding uitvoeren.
▷ Helderheid is ingesteld.

7.2.13 Alarm Sound *

Met deze functie kunnen alle alarmtonen, bijvoorbeeld deuralarm, worden in- en uitgeschakeld.

Alarm Sound activeren



Fig. 99

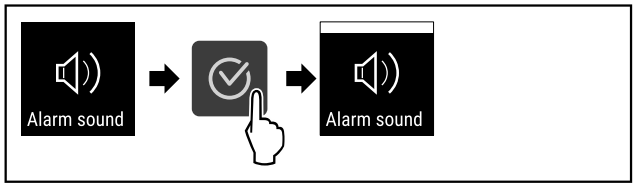

Fig. 100

▶ Stappen volgens de afbeelding uitvoeren.
▷ Alarm Sound is geactiveerd.

Alarm Sound deactiveren



Fig. 101

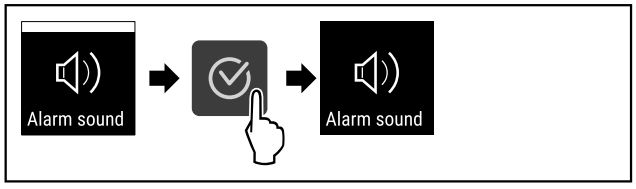

Fig. 102

▶ Stappen volgens de afbeelding uitvoeren.
▷ Alarm Sound is gedeactiveerd.

7.2.14 WLAN-verbinding *

Aanwijzing
Liebherr SmartMonitoring Dashboard is niet in alle landen beschikbaar. Controleer de beschikbaarheid via de QR-code door uw model in te voeren.

Aanwijzing
Het gebruik van het Liebherr SmartMonitoring Dashboard onder **https://smartmonitoring.liebherr.com** vereist een geïnstalleerde SmartModule en een zakelijke MyLiebherr-account. U kunt zich tijdens de online-inbedrijfstelling direct met uw beschikbare aanmeldgegevens aanmelden of zich opnieuw registeren en een bedrijfsaccount aanmaken.

Deze instelling brengt een snoerloze verbinding tussen apparaat en internet tot stand. De verbinding wordt via de SmartModule gestuurd. Het apparaat kan via het Liebherr SmartMonitoring Dashboard in een browser worden geïntegreerd en met geavanceerde opties en individuele mogelijkheden voor besturing, beheer en bewaking worden gebruikt.

Aanwijzing
Accessoires zijn verkrijgbaar bij de klantenservice (zie 10.3 Klantenservice) of bij gespecialiseerde dealers via de dealerzoekfunctie op onze servicepagina op internet:
home.liebherr.com

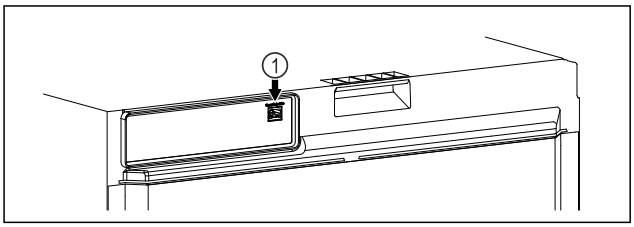

Fig. 103

Ervoor zorgen dat aan de volgende voorwaarden is voldaan:
❑ SmartModule *Fig. 103 (1)* is geplaatst.

Verbinding maken

De inbedrijfstelling en inrichting van uw SmartModule doet u online via het Liebherr SmartMonitoring Dashboard op uw internetcompatibele eindapparaat.

Op het Liebherr SmartMonitoring Dashboard vindt u ook informatie over de inbouw achteraf van de SmartModule.*

Fig. 104

▶ Open het Liebherr SmartMonitoring Dashboard (zie Fig. 104) .

Op het koel- of vriesapparaat:



Fig. 105

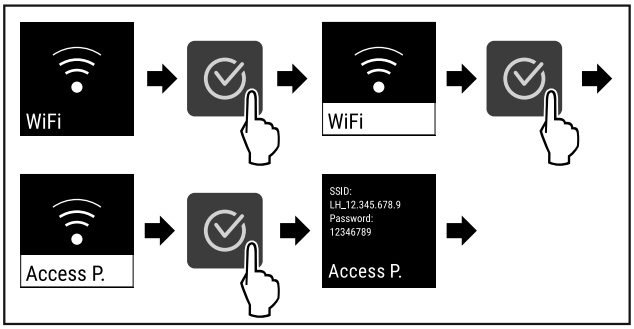

Fig. 106

▶ Stappen volgens de afbeelding uitvoeren.
▶ Inrichtprocedure op uw internetcompatibele eindapparaat voortzetten: Liebherr SmartMonitoring Dashboard

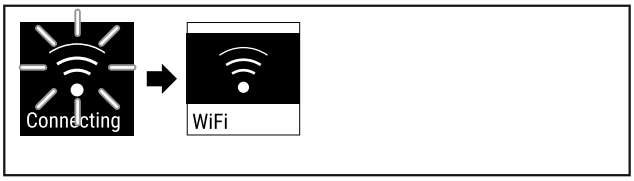

Fig. 107

▶ Verbinding wordt gemaakt.
▷ WiFi connecting wordt weergegeven. Het symbool knippert.
▶ Instructies van het Liebherr SmartMonitoring Dashboard opvolgen.
▷ Verbinding is gemaakt.

Verbinding verbreken



Fig. 108

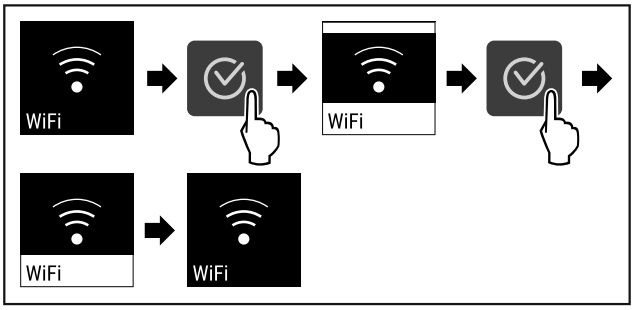

Fig. 109

▶ Stappen volgens de afbeelding uitvoeren.
▷ Verbinding is verbroken.

Verbinding resetten



Fig. 110

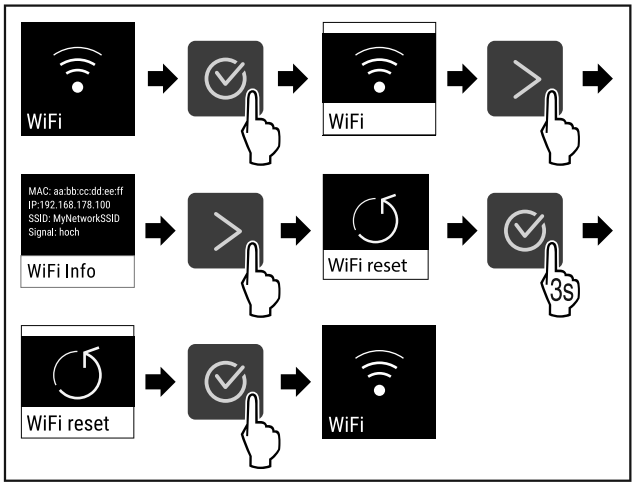

Fig. 111

▶ Stappen volgens de afbeelding uitvoeren.
▷ De WiFi-instellingen zijn teruggezet op de toestand van levering.

7.2.15 LAN-verbinding *

Aanwijzing
Liebherr SmartMonitoring Dashboard is niet in alle landen beschikbaar. Controleer de beschikbaarheid via de QR-code door uw model in te voeren.

Aanwijzing
Het gebruik van het Liebherr SmartMonitoring Dashboard onder **https://smartmonitoring.liebherr.com** vereist een geïnstalleerde SmartModule en een zakelijke MyLiebherr-account. U kunt zich tijdens de online-inbedrijfstelling direct met uw beschikbare aanmeldgegevens aanmelden of zich opnieuw registeren en een bedrijfsaccount aanmaken.

Deze instelling zorgt voor een kabelgebonden verbinding tussen het apparaat en het internet tot stand. De verbinding wordt via de SmartModule gestuurd. Het apparaat kan via het Liebherr SmartMonitoring Dashboard in een browser worden geïntegreerd en met geavanceerde opties en individuele mogelijkheden voor besturing, beheer en bewaking worden gebruikt.

Aanwijzing
Accessoires zijn verkrijgbaar bij de klantenservice (zie 10.3 Klantenservice) of bij gespecialiseerde dealers via de dealerzoekfunctie op onze servicepagina op internet:
home.liebherr.com

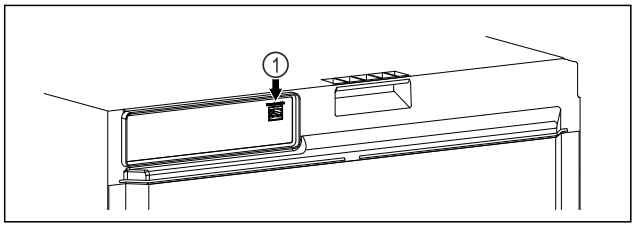

Fig. 112

Ervoor zorgen dat aan de volgende voorwaarden is voldaan:
❑ SmartModule *Fig. 112 (1)* is geplaatst.
❑ Een netwerkkabel is aangesloten.
❑ Netwerk is met internet verbonden.

Verbinding maken

De inbedrijfstelling en inrichting van uw SmartModule doet u online via het Liebherr SmartMonitoring Dashboard op uw internetcompatibele eindapparaat.

Op het Liebherr SmartMonitoring Dashboard vindt u ook informatie over de inbouw achteraf van de SmartModule.*

Fig. 113

▶ Open het Liebherr SmartMonitoring Dashboard (zie Fig. 113) .

Op het koel- of vriesapparaat:



Fig. 114

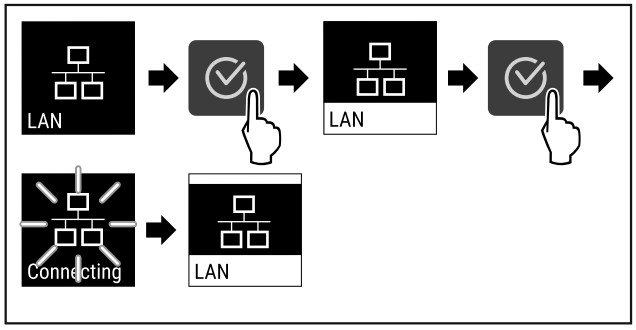

Fig. 115

▶ Stappen volgens de afbeelding uitvoeren.
▷ Verbinding wordt gemaakt: LAN connecting wordt weergegeven. Het symbool knippert.
▶ Instructies van het Liebherr SmartMonitoring Dashboard opvolgen.
▷ Verbinding is gemaakt.

Verbinding verbreken



Fig. 116

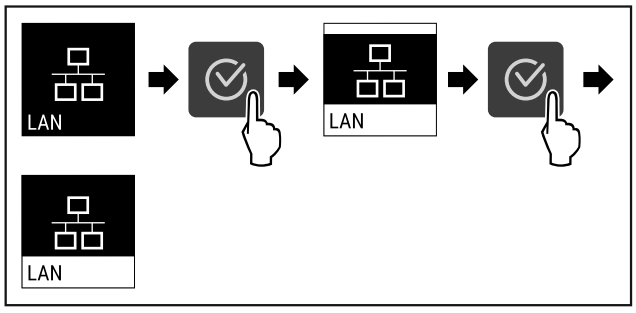

Fig. 117

▶ Stappen volgens de afbeelding uitvoeren.
▷ Verbinding is verbroken.

7.2.16 Apparaatinformatie



Met deze functie geeft u de modelnaam, de index, het serienummer en het servicenummer van het apparaat weer. U heeft de apparaatinformatie nodig, als u contact opneemt met de klantenservice. (zie 10.3 Klantenservice)

Met deze functie opent u bovendien het menu Geavanceerd. (zie 4 Werking van het Touch-display)

Apparaatinformatie weergeven

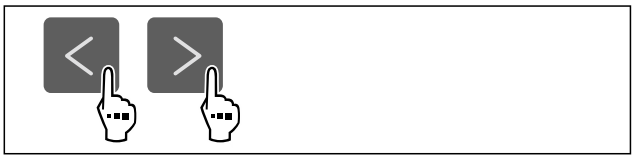

Fig. 118



Fig. 119

▶ Stappen volgens de afbeelding uitvoeren.
▷ Display geeft apparaatinformatie weer.

7.2.17 Bedrijfsuren



Deze weergave toont de bedrijfsuren van het apparaat.

Bedrijfsuren weergeven



Fig. 120



Fig. 121

▷ De bedrijfsuren verschijnen.

7.2.18 Software



Met deze functie stelt u de softwareversie van uw apparaat in.

Softwareversie weergeven



Fig. 122



Fig. 123

▶ Stappen volgens de afbeelding uitvoeren.
▷ Display geeft softwareversie weer.

7.2.19 Ontdooien Defrost *

Het apparaat ontdooit tijdens normaal bedrijf automatisch.

Toepassing:

- Als de binnenruimte sterk bevroren raakt, kan de automatische ontdooifunctie handmatig worden gestart.

Automatisch ontdooien handmatig starten

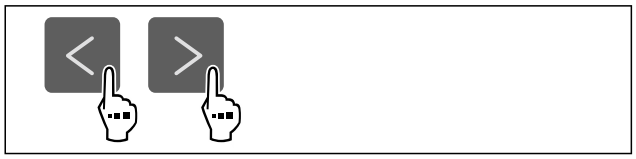

Fig. 124

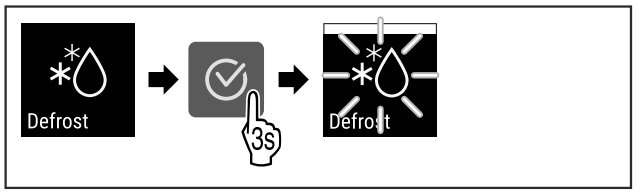

Fig. 125

▶ Voer stappen volgens de afbeelding uit.
▷ Automatisch ontdooien is gestart. Na een voltooide ontdooiing schakelt het apparaat automatisch weer in normaal bedrijf.

Aanwijzing
Als na meerdere keren starten van de automatische ontdooiing nog steeds ijs in de binnenruimte aanwezig zijn, moet het apparaat handmatig worden ontdooid. (zie 9.1 Apparaat ontdooien)

Handmatig gestarte ontdooiing annuleren

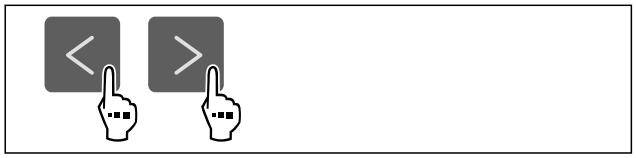

Fig. 126

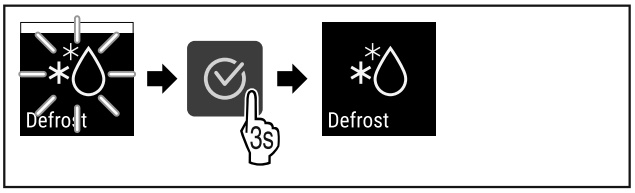

Fig. 127

▶ Voer stappen volgens de afbeelding uit.
▷ Handmatig gestarte ontdooiing is geannuleerd. Apparaat schakelt automatisch weer in normaal bedrijf.

7.2.20 Deuralarm Door alarm

Met deze functie activeert of deactiveert u het deuralarm. Het deuralarm klinkt als de deur te lang geopend is. Het deuralarm is bij levering geactiveerd. U kunt instellen hoe lang de deur mag zijn geopend, tot het deuralarm klinkt.

Deuralarm instellen



Fig. 128

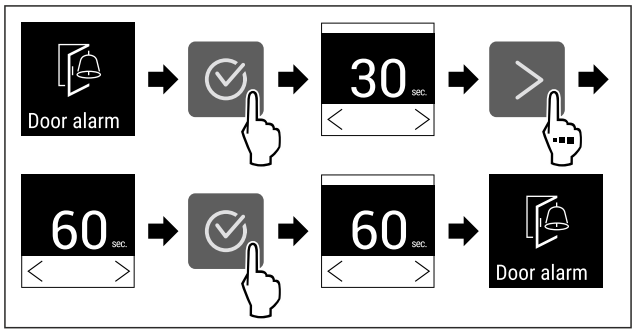

Fig. 130 Voorbeeldweergave: Deuralarm van 30 seconden in 60 seconden veranderen.

▶ Stappen volgens de afbeelding uitvoeren.
▷ Deuralarm is ingesteld.

Deuralarm deactiveren



Fig. 131

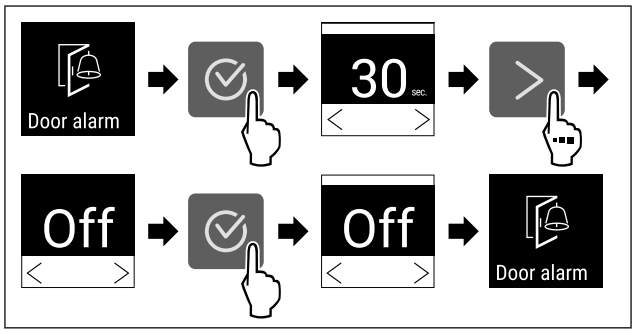

Fig. 132

▶ Stappen volgens de afbeelding uitvoeren.
▷ Deuralarm is gedeactiveerd.

7.2.21 Lichtalarm Light alarm

Met deze instelling kunnen de visuele alarmmeldingen op het display extra worden geaccentueerd door knipperende apparaatverlichting.

Lichtalarm activeren



Fig. 133

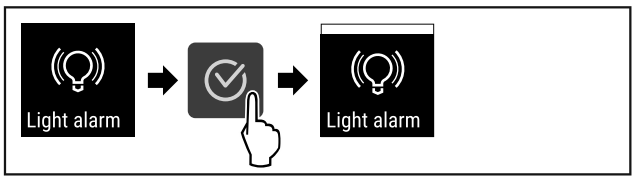

Fig. 134

▶ Stappen volgens de afbeelding uitvoeren.

▷ Het lichtalarm is geactiveerd.

Lichtalarm deactiveren



Fig. 135

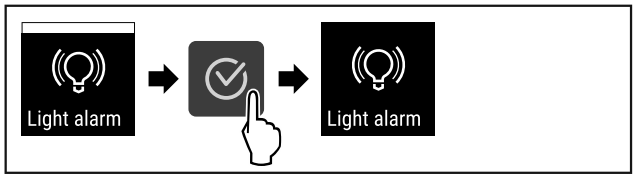

Fig. 136

▶ Stappen volgens de afbeelding uitvoeren.
▷ Het lichtalarm is gedeactiveerd.

7.2.22 Demomodus

De demomodus is een speciale functie voor dealers die apparaatfuncties willen demonstreren. Als u de demomodus activeert, zijn alle koudetechnische functies gedeactiveerd.

Als u uw apparaat inschakelt en in de statusweergave een "D" verschijnt, is de demomodus al geactiveerd.

Als u de demomodus activeert en vervolgens weer deactiveert, wordt het apparaat teruggezet naar de fabrieksinstellingen. (zie 7.2.23 Resetten naar fabrieksinstellingen)

Demomodus activeren



Fig. 137

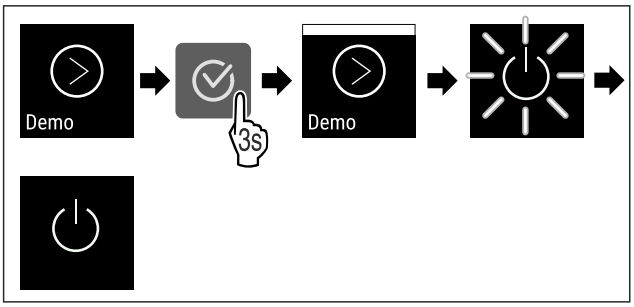

Fig. 138

▶ Stappen volgens de afbeelding uitvoeren.
▷ Demomodus is geactiveerd.
▷ Apparaat is uitgeschakeld.
▶ Apparaat inschakelen. (zie 5.1 Apparaat inschakelen (eerste inbedrijfstelling))
▷ In de statusweergave verschijnt "D".

Demomodus deactiveren



Fig. 139

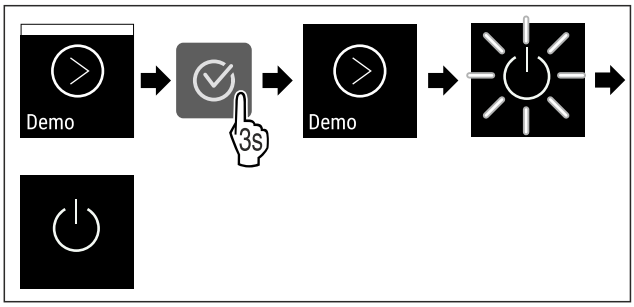

Fig. 140

▶ Stappen volgens de afbeelding uitvoeren.
▷ Demomodus is gedeactiveerd.
▷ Apparaat is uitgeschakeld.
▶ Apparaat inschakelen. (zie 5.1 Apparaat inschakelen (eerste inbedrijfstelling))
▷ Apparaat is teruggezet naar de fabrieksinstellingen.

7.2.23 Resetten naar fabrieksinstellingen

Gebruik deze functie om alle instellingen terug te zetten naar de fabrieksinstellingen. Alle instellingen die u tot nu toe hebt gemaakt, worden gereset naar de oorspronkelijke instellingen.

Reset uitvoeren



Fig. 141

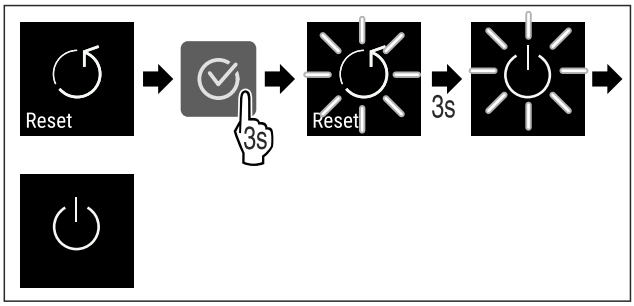

Fig. 142

▶ Stappen volgens de afbeelding uitvoeren.
▷ Apparaat wordt gereset.
▷ Apparaat is uitgeschakeld.
▶ Apparaat opnieuw starten. (zie 5.1 Apparaat inschakelen (eerste inbedrijfstelling))

7.3 Meldingen

7.3.1 Waarschuwingen

Waarschuwingen worden akoestisch door een signaaltoon en optisch door een symbool op het display weergegeven. De signaaltoon wordt sterker en luider tot de melding wordt bevestigd.

Melding	Oorzaak	Oplossing
 **Deur open**	De melding verschijnt, als de deur te lang geopend is.	Deur sluiten. Bevestigingsknop indrukken. Alarm wordt beëindigd. **Aanwijzing** De tijdsduur tot verschijnen van de melding kan worden ingesteld (zie 7.2.20 Deuralarm) . 
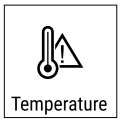 **Temperatuuralarm**	De melding verschijnt, als de temperatuur niet overeenkomt met de ingestelde temperatuur. Oorzaak voor temperatuurverschillen kan zijn: - Er werden koelgoederen in gelegd. - Bij het hersorteren en het verwijderen van levensmiddelen is te veel warme lucht het apparaat in gestroomd. - De stroom is langdurig uitgevallen.	Bevestigingsknop indrukken. Warmste temperatuur wordt weergegeven.  Bevestigingsknop indrukken. De huidige temperatuur knippert en op het display verschijnt afwisselend het temperatuuralarmsymbool totdat de ingestelde temperatuur bereikt is. Controleer de kwaliteit van de gekoelde producten. 
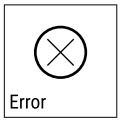 **Fout**	Functie van het apparaat is beperkt, een onderdeel van het apparaat vertoont een fout of het apparaat is defect.	Bevestigingsknop indrukken. Foutcode wordt weergegeven. 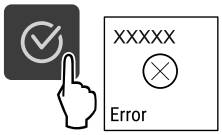 Bevestigingsknop indrukken. Indien aanwezig, wordt een andere foutcode weergegeven. **of** Het statusscherm met knipperend foutsymbool wordt weergegeven. 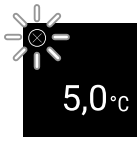 Druk op de navigatietoetsen om de foutcode(s) opnieuw weer te geven. Foutcode(s) noteren. Controleer of de fout op de lijst staat en of u de fout zelf kunt verhelpen. (zie 10.2 Technische storing) Fout staat niet op de lijst of bestaat nog steeds: Contact opnemen met de klantenservice. (zie 10.3 Klantenservice) Gekoelde producten ergens anders bewaren.
 **Stroomuitval**	Het bericht verschijnt na een onderbreking in de stroomtoevoer als de temperatuur boven de alarmgrens ligt wanneer de stroom terugkeert.	Bevestigingsknop indrukken. Warmste temperatuur wordt weergegeven.  Bevestigingsknop indrukken. Het alarm wordt geannuleerd en de huidige temperatuur wordt weergegeven. Controleer de kwaliteit van de gekoelde producten. 

Melding	Oorzaak	Oplossing
 * **WLAN-fout***	WLAN-verbinding is onderbroken.*	Controleer de verbinding.* Bevestigingsknop indrukken.* Alarm wordt beëindigd.*  *
 * **WWW-fout WLAN***	Het bericht verschijnt als er geen internetverbinding via WLAN is.*	Controleer de verbinding.* Bevestigingsknop indrukken.* Alarm wordt beëindigd.*  *
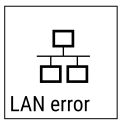 * **LAN-fout***	LAN-verbinding is onderbroken.*	Controleer de verbinding en de netwerkkabel.* Bevestigingsknop indrukken.* Alarm wordt beëindigd.*  *
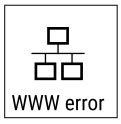 * **WWW-fout LAN***	Dit bericht verschijnt als er geen internetverbinding via LAN is.*	Controleer de verbinding.* Bevestigingsknop indrukken.* Alarm wordt beëindigd.*  *

7.3.2 Herinneringen

Er verschijnen herinneringen bij oproepen om iets te doen. Ze worden akoestisch door een signaaltoon en optisch door een symbool op het display weergegeven. Bevestigen van de melding door drukken op de bevestigingstoets.

Melding	Oorzaak	Oplossing
 **Onderhoudsherinnering**	De melding verschijnt als de timer van het ingestelde onderhoudsinterval is afgelopen.	 Bevestigingsknop indrukken. Alarm wordt beëindigd. **Aanwijzing** Het onderhoudsinterval kan worden ingesteld (zie 7.2.9 Herinnering onderhoudsinterval) .

8 Uitrusting

8.1 Veiligheidsslot

Het slot in de deur van het apparaat is voorzien van een veiligheidsmechanisme.

8.1.1 Apparaat vergrendelen

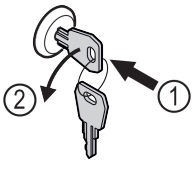

Fig. 143 Voorbeeld

▶ Sleutel erin duwen.
▶ Sleutel 90° linksom draaien.
▷ Het apparaat is afgesloten.

8.1.2 Apparaat opensluiten

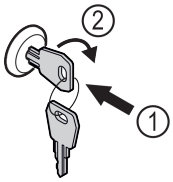

Fig. 144 Voorbeeld

▶ Sleutel erin duwen *Fig. 144 (1)*.
▶ Sleutel 90° rechtsom draaien *Fig. 144 (2)*.
▷ Het apparaat is opengesloten.

9 Onderhoud

9.1 Apparaat ontdooien

WAARSCHUWING
Apparaat op de verkeerde manier ontdooid!
Verwondingen en beschadigingen.
- ▶ Om het ontdooiproces te versnellen, geen mechanische hulpmiddelen of andere middelen gebruiken die niet door de fabrikant worden aanbevolen.
- ▶ Gebruik voor het ontdooien geen elektrische verwarmings- of stoomreinigingsapparaten, open vuur of ontdooisprays.
- ▶ IJs niet met scherpe voorwerpen verwijderen.

Het ontdooien gebeurt automatisch. Het dooiwater wordt via de afvoeropening afgevoerd en verdampt.

Om de functionaliteit van het apparaat te behouden, raden we aan het te ontdooien als er veel ijsvorming is. Voor ijsvorming in de binnenruimte zijn de plaats van opstelling (bijv. een hoge luchtvochtigheid), instellingen op het apparaat en verkeerd gebruikersgedrag bepalend.

Als de automatische ontdooicyclus niet voldoende is: *
- ▶ Automatisch ontdooien handmatig starten. (zie 7.2.19 Ontdooien *) *

Als het probleem blijft bestaan, moet het apparaat handmatig worden ontdooid:*

Als het automatisch ontdooien niet voldoende is, moet het apparaat handmatig worden ontdooid:*
- ▶ Apparaat uitschakelen. (zie 7.2.2 Apparaat in- en uitschakelen)
- ▶ Netstekker loskoppelen.
- ▶ Koelgoed verplaatsen.
- ▶ Apparaatdeur tijdens ontdooien open laten.
- ▶ Resterend condenswater met een doek opnemen, afvoeropening en het apparaat reinigen.

9.2 Apparaat reinigen

9.2.1 Voorbereiden

WAARSCHUWING
Gevaar voor kortsluiting door onder stroom staande onderdelen!
Elektrische schok of beschadiging van de elektronica.
- ▶ **Apparaat uitschakelen.**
- ▶ Netstekker eruit trekken of zekering uitschakelen.

WAARSCHUWING
Brandgevaar!
- ▶ De buisleidingen van het koelmiddelcircuit niet beschadigen.

- ▶ Apparaat leegmaken.
- ▶ Netstekker eruit halen.
- ▶ Aanwijzingen voor het transport van het apparaat in acht nemen.

9.2.2 Behuizing reinigen

LET OP
Ondeskundige reiniging!
Beschadigingen aan het apparaat.
- ▶ Uitsluitend zachte poetsdoekjes en een ph-neutrale allesreiniger gebruiker.
- ▶ Gebruik geen schurende of krassende sponzen of staalwol.
- ▶ Gebruik geen scherpe, schurende, zand-, chloor- of zuurhoudende schoonmaakmiddelen.

WAARSCHUWING
Gevaar voor verwonding en beschadiging door hete stoom!
Hete stoom kan brandwonden veroorzaken en de oppervlakken beschadigen.
- ▶ Gebruik geen stoomreinigers!

LET OP
Beschadigingsgevaar door kortsluiting!
- ▶ Bij het reinigen van het apparaat voorkomen dat reinigingswater in de elektrische componenten dringt.

- ▶ Behuizing met een zachte, schone doek schoonvegen. Bij sterke vervuiling lauwwarm water met neutraal reinigingsmiddel gebruiken. Glazen oppervlakken kunnen ook met een glasreinigingsmiddel worden gereinigd.
- ▶ Condensorspiraal jaarlijks reinigen. Als de condensorspiraal niet wordt gereinigd, leidt dit tot een aanzienlijke reductie van de efficiëntie van het apparaat.

9.2.3 Binnenruimte reinigen

WAARSCHUWING
Gevaar voor kortsluiting door onder stroom staande onderdelen!
Elektrische schok of beschadiging van de elektronica.
- ▶ **Apparaat uitschakelen.**
- ▶ Netstekker eruit trekken of zekering uitschakelen.

WAARSCHUWING
Gevaar voor verwonding en beschadiging door hete stoom!
Hete stoom kan brandwonden veroorzaken en de oppervlakken beschadigen.
- ▶ Gebruik geen stoomreinigers!

LET OP
Ondeskundige reiniging!
Beschadigingen aan het apparaat.
- ▶ Uitsluitend zachte poetsdoekjes en een ph-neutrale allesreiniger gebruiker.
- ▶ Gebruik geen schurende of krassende sponzen of staalwol.
- ▶ Gebruik geen scherpe, schurende, zand-, chloor- of zuurhoudende schoonmaakmiddelen.

Aanwijzing
- ▶ Condensafvoer (zie 2.2 Apparaat- en uitrustingsoverzicht) : Afzettingen met een dun hulpmiddel (bijvoorbeeld wattenstaafjes) verwijderen.

Aanwijzing
Typeplaatje aan binnenzijde van apparaat niet beschadigen of verwijderen. Typeplaatje is belangrijk voor de klantenservice. (zie 10.3 Klantenservice)

- ▶ Deur openen.

▶ Apparaat leegmaken.
▶ Binnenruimte en uitrustingsdelen met lauwwarm water en een beetje afwasmiddel reinigen. Geen zand- of zuurhoudende reinigingsmiddelen en geen chemische oplosmiddelen gebruiken.

9.2.4 Na het reinigen

▶ Apparaat en uitrustingsdelen droogwrijven.
▶ Apparaat aansluiten en inschakelen.
Als de temperatuur voldoende koud is:
▶ Koelgoed erin leggen.
▶ Reiniging regelmatig herhalen.
▶ Koelmachine met warmtewisselaar een keer per jaar reinigen en ontstoffen.

10 Klantenhulp

10.1 Technische gegevens

Temperatuurbereik	
Koelen	+1 °C tot +15 °C* -2 °C tot +15 °C*

Maximale belading per steunvlak A)			
Apparaatbreedte	550 mm	600 mm	750 mm
Oplegroosters	--	45 kg	60 kg
Glasplaat	40 kg	40 kg	40 kg
Schuiflade (vriesapparatuur)	15 kg	15 kg	15 kg

A) Bij zware belading kunnen de steunen iets doorbuigen.

Netto-inhoud
Zie de nuttige inhoud op het typeplaatje. (zie 2.2 Apparaat- en uitrustingsoverzicht)

Verlichting*	
Energie-efficiëntieklasse A) *	Lichtbron*
Dit product bevat een of meerdere lichtbronnen van energie-efficiëntieklasse G	Led

A) Dit product kan lichtbronnen met verschillende energie-efficiëntieklassen bevatten. De laagste energie-efficiëntieklasse is aangegeven.

Specificatie WLAN-frequentie*	
Frequentieband	2,4 GHz
Maximum uitgestraald vermogen	<100 mW
Beoogd gebruik van de radioapparatuur	Integratie in het plaatselijke WLAN-netwerk voor gegevenscommunicatie

10.2 Technische storing

Uw apparaat is zodanig geconstrueerd en gemaakt dat functieveiligheid en lange levensduur gegarandeerd zijn. Als er tijdens de werking een storing optreedt, controleer dan of de storing werd veroorzaakt door een bedieningsfout. In dat geval moeten ook de tijdens de garantieperiode gemaakte kosten aan u worden doorberekend.

De volgende storingen kunt u zelf verhelpen.

10.2.1 Apparaatfunctie

Probleem	**Oorzaak**	**Oplossing**
Het apparaat werkt niet.	→ Het apparaat is niet ingeschakeld.	▶ Apparaat inschakelen.
	→ De netstekker steekt niet correct in het stopcontact.	▶ Netstekker controleren.
	→ De zekering van het stopcontact is niet in orde.	▶ Zekering controleren.
	→ Stroomuitval	▶ Apparaat gesloten houden. ▶ Levensmiddelen beschermen: Koelaccu's boven op levensmiddelen leggen of een decentrale vrieskast gebruiken, als de stroomuitval langer duurt.
	→ De koelapparaatbus steekt niet correct in het apparaat.	▶ Koelapparaatbus controleren.
Temperatuur is te laag.	→ De apparaatdeur is niet correct aangesloten.	▶ Apparaatdeur sluiten.
	→ De be- en ontluchting is onvoldoende.	▶ Ventilatieroosters vrijmaken en reinigen.
	→ De omgevingstemperatuur is te hoog.	▶ Let op de juiste omgevingsvoorwaarden:
	→ Het apparaat werd te vaak of te lang geopend.	▶ Afwachten of de noodzakelijke temperatuur vanzelf weer wordt ingesteld. Als dit niet gebeurt, dan contact

Probleem	Oorzaak	Oplossing
		opnemen met de klantenservice. (zie 10.3 Klantenservice)
	→ De temperatuur is verkeerd ingesteld.	▶ Temperatuur lager instellen en na 24 uur controleren.
	→ Het apparaat staat te dicht bij een warmtebron (fornuis, verwarming etc.).	▶ Opstelplaats van het apparaat of de warmtebron veranderen.

10.3 Klantenservice

Controleer eerst of u de fout zelf kunt oplossen . Als dit niet het geval is, contact met de klantenservice opnemen.

U vindt het adres in de bijgevoegde brochure „Liebherr Service" of op home.liebherr.com/service.

WAARSCHUWING
Ondeskundige reparatie!
Verwondingen.
- ▶ Reparaties en ingrepen aan het apparaat en de stroomaansluiting die niet uitdrukkelijk genoemd worden (zie 9 Onderhoud) , uitsluitend door de Technische Dienst laten uitvoeren.
- ▶ Beschadigde netaansluiting alleen door de fabrikant, de klantenservice of een dergelijk gekwalificeerde persoon laten vervangen.
- ▶ Bij apparaten met stekker voor koelapparaten mag ook de klant zelf de vervanging uitvoeren.

10.3.1 Contact met de klantenservice opnemen

Zorg ervoor dat u de volgende apparaatinformatie beschikbaar hebt:

- ❑ Apparaataanduiding (model en index)
- ❑ Servicenr. (Service)
- ❑ Serienr. (S-Nr.)

▶ Apparaatinformatie via het display oproepen (zie 7.2.16 Apparaatinformatie) .

-of-

▶ Apparaatinformatie van het typeplaatje aflezen. (zie 10.4 Typeplaatje)

▶ Apparaatinformatie noteren.
▶ Klantenservice informeren: Fout en apparaatinformatie mededelen.
▷ Zo is een snelle en doelgerichte service mogelijk.
▶ Verdere instructies van de klantenservice opvolgen.

10.4 Typeplaatje

Het typeplaatje bevindt zich aan de binnenkant van het apparaat. Zie apparaatoverzicht.

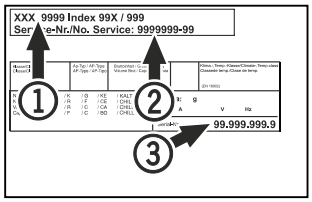

Fig. 145
(1) Apparaataanduiding
(2) Service-nr.
(3) Serie-nr.

11 Buiten bedrijf stellen

- ▶ Apparaat leegmaken.
- ▶ Apparaat uitschakelen.
- ▶ Trek de netstekker uit het stopcontact.
- ▶ Verwijder indien nodig de koelapparaatbus: Trek de koelapparaatbus uit de apparaatstekker en beweeg tegelijkertijd naar links en rechts.
- ▶ Apparaat reinigen. (zie 9.2 Apparaat reinigen)
- ▶ Indien beschikbaar: Verwijder afdekkingen en isolatie van de sensordoorvoer om schimmelvorming te voorkomen.
- ▶ Deur open laten, zodat geen slechte geur kan ontstaan.

Aanwijzing
Beschadiging van het apparaat en storingen!
- ▶ Na de buitenbedrijfstelling mag het apparaat alleen worden gebruikt bij een toelaatbare kamertemperatuur tussen -10 °C en +50 °C opslaan.

12 Afvalverwijdering

12.1 Apparaat op afvoer voorbereiden



Liebherr maakt bij sommige apparaten gebruik van batterijen. In de EU is het nu voor de consument wettelijk verplicht deze batterijen voor de afvoer van apparaten te verwijderen. Als uw apparaat batterijen bevat, wordt dit op het apparaat aangegeven.

Lampen — Als u lampen zelfstandig en zonder kapot te maken kunt verwijderen, verwijder deze dan eveneens voor het voeren.

- ▶ Apparaat buiten bedrijf stellen.
- ▶ Indien mogelijk: verwijder lampen zonder deze kapot te maken.

12.2 Apparaat volgens milieuvoorschriften afvoeren



Het apparaat bevat waardevolle materialen en moet gescheiden van het ongesorteerde, huishoudelijke afval worden afgevoerd.





Voer batterijen gescheiden van het apparaat af. Batterijen kunnen gratis worden ingeleverd bij de winkel en bij andere inleverpunten zoals het gemeentelijk depot en de chemokar.

Lampen	Lever gedemonteerde lampen in bij een daarvoor bestemd inleverpunt.
Voor Duitsland:	U kunt het apparaat gratis inleveren bij de milieustraat. Bij de aankoop van een nieuwe koelkast of vriezer en een verkoopoppervlak > 400 m^2 neemt de dealer het oude apparaat ook gratis terug.

WAARSCHUWING
Brandgevaar door lekkend koelmiddel en olie!
Het koelmiddel is milieuvriendelijk maar brandbaar. De olie is ook brandbaar. Uittredend koelmiddel en olie kunnen in hoge concentraties en bij contact met een externe warmtebron ontbranden.
▶ Leidingen van het koelmiddelcircuit en de compressor niet beschadigen.

▶ Aanwijzingen voor het transport van het apparaat in acht nemen.
▶ Voer het apparaten af zonder het te beschadigen.
▶ Voer batterijen, lampen en het apparaat af zoals hierboven beschreven.

13 Aanvullende informatie

Meer informatie over garantiebepalingen vindt u in de meegeleverde servicebrochure of op internet op https://home.liebherr.com.



home.liebherr.com/fridge-manuals

NL Tafelmodel koelkast
ORIGINELE GEBRUIKSHANDLEIDING

Datum van uitgave: 20260805

Artikelnr.-index: 7086717-00

Liebherr-Hausgeräte GmbH
Memminger Straße 77-79
88416 Ochsenhausen
Deutschland