Gebruikshandleiding

Quality, Design and Innovation

home.liebherr.com/fridge-manuals

LIEBHERR

Inhoudsopgave

1 Algemene veiligheidsaanwijzingen ... 3
1.1 Gebruik conform de voorschriften ... 3
1.2 Voorzienbaar onjuist gebruik ... 3
1.3 Gebruikersgroep ... 3
1.4 Waarschuwingen - Gevaren voor de gebruiker ... 3
1.5 Storingen, schade en reparaties ... 3
1.6 Afvalverwerking ... 4
1.7 Geluidsemissie van het apparaat ... 4
1.8 Conformiteit ... 4
1.9 Klimaatklassen ... 4
1.10 Beladingsgewichten ... 5
1.11 SVHC-stoffen volgens de REACH-verordening ... 5
1.12 Open-Source-licenties ... 5
1.13 Symbolen op het apparaat ... 5
1.14 Waarschuwingsniveaus ... 5

2 Het apparaat in vogelvlucht ... 5
2.1 Leveringsomvang ... 5
2.2 Apparaat- en uitrustingsoverzicht ... 5
2.3 Speciale uitrusting ... 5

3 Opstellen en aansluiten ... 6
3.1 Opstellingsvoorwaarden ... 6
3.2 Afmetingen apparaat ... 6
3.3 Apparaat transporteren ... 7
3.4 Apparaat uitpakken ... 7
3.5 Deurgreep monteren ... 7
3.6 Deurdraairichting veranderen ... 7
3.7 Deur uitlijnen ... 15
3.8 Apparaat opstellen ... 16
3.9 Apparaat uitlijnen ... 16
3.10 Plaatsen van meerdere apparaten ... 16
3.11 Apparaat onder een werkplaat schuiven ... 16
3.12 Na het opstellen ... 17
3.13 Apparaat op de stroomvoorziening aansluiten ... 17
3.14 Afvalverwerking van de verpakking ... 17

4 Werking van het display ... 18
4.1 Navigatie met touch-knop en symbooluitleg ... 18
4.2 Menu's ... 18

5 In gebruik nemen ... 19
5.1 Apparaat inschakelen (eerste inbedrijfstelling) ... 19

6 Opslag ... 19
6.1 Instructies voor opslag ... 19
6.2 Bewaartijden ... 20

7 Bediening ... 20
7.1 Bedienings- en weergave-elementen ... 20
7.1.1 Temperatuurweergave/statusweergave ... 20
7.1.2 LED-gedrag ... 20
7.1.3 Akoestische signalen ... 20
7.2 Apparaatfuncties ... 20
7.2.1 Opmerkingen over de functies van het apparaat ... 20
Apparaat uit- en inschakelen ... 21
Temperatuur ... 21
Presentatielicht ... 21
Invoerblokkering ... 21
Demomodus ... 22
Resetten naar fabrieksinstellingen ... 22
7.3 Berichten ... 22
7.3.1 Meldingen beëindigen ... 22

8 Uitrusting ... 22
8.1 Veiligheidsslot ... 22

9 Onderhoud ... 23
9.1 Apparaat ontdooien ... 23
9.2 Apparaat reinigen ... 23

10 Klantenhulp ... 24
10.1 Technische gegevens ... 24
10.2 Technische storing ... 24
10.3 Klantenservice ... 25
10.4 Typeplaatje ... 25

11 Buiten bedrijf stellen ... 25

12 Afvalverwijdering ... 25
12.1 Apparaat op afvoer voorbereiden ... 25
12.2 Apparaat volgens milieuvoorschriften afvoeren ... 25

13 Aanvullende informatie ... 26

De fabrikant werkt voortdurend aan de verdere ontwikkeling van alle typen en modellen. Daarom vragen wij uw begrip dat wij ons het recht voorbehouden veranderingen in vorm, inrichting en technologie aan te brengen.

Symbool	Uitleg
	**Gebruiksaanwijzing lezen** Om alle voordelen van uw nieuwe apparaat te leren kennen, moet u de instructies in deze gebruiksaanwijzing aandachtig doorlezen.
	**Aanvullende informatie op het internet** De digitale handleiding met aanvullende informatie en in andere talen kunt u vinden op internet via de QR-code op de voorkant van de handleiding of door het servicenummer in te voeren op **home.liebherr.com/fridge-manuals**. Het servicenummer vindt u op het typeplaatje: 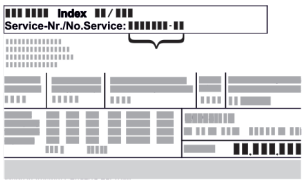 *Fig.* Voorbeeld
	**Apparaat controleren** Controleer alle onderdelen op transportschade. Neem bij op- of aanmerkingen contact op met de distributeur of de klantenservice.
	**Afwijkingen** De gebruiksaanwijzing geldt voor verschillende modellen, afwijkingen zijn mogelijk. Secties die alleen van toepassing zijn op bepaalde apparaten worden met een sterretje (*) aangeduid.
	**Instructies voor actie en resultaten van de actie** Instructies voor actie worden aangeduid met een ▶. De resultaten van de actie worden aangeduid met een ▷.
	**Video's** Video's over de apparaten vindt u op het YouTube-kanaal van Liebherr-Hausgeräte.

Deze gebruikersinformatie geldt voor de volgende apparaten:

MRTve 1501	MRTve 1511

1 Algemene veiligheidsaanwijzingen

Bewaar deze gebruikersinformatie op een veilige plaats, zodat u ze op elk moment kunt raadplegen.

Als u het apparaat verstrekt aan iemand anders, geef deze gebruikersinformatie dan door aan de volgende eigenaar.

Om het apparaat goed en veilig te gebruiken, moet u deze gebruikersinformatie vóór installatie en gebruik zorgvuldig doorlezen. Volg altijd de aanwijzingen, veiligheidsvoorschriften en waarschuwingen die erin staan. Ze zijn belangrijk zodat u het apparaat veilig en correct kunt installeren en gebruiken.

1.1 Gebruik conform de voorschriften

- Commercieel gebruik van deze koelkasten/diepvriezers is bijvoorbeeld het gebruik ervan in restaurants, kantines, ziekenhuizen en in commerciële bedrijven zoals bakkerijen, slagers, supermarkten, enz.

1.2 Voorzienbaar onjuist gebruik

De volgende toepassingen zijn uitdrukkelijke verboden:

- Opslag en koeling van:
  - Chemisch onstabiele, brandbare of bijtende stoffen
  - Explosieve stoffen, zoals spuitbussen met brandbaar drijfgas
  - Medicijnen, bloedplasma, laboratoriumpreparaten of soortgelijke stoffen en producten die onder de Richtlijn Medische Hulpmiddelen 2007/47/EG vallen
  - Gebruik in de open lucht of omgevingen met vocht of spatwater
- Gebruik in explosiegevaarlijke omgevingen

Ondeskundig gebruik van het apparaat leidt tot beschadiging aan of bederf van de opgeslagen gekoelde producten.

1.3 Gebruikersgroep

- Dit apparaat mag niet worden gebruikt door personen (inclusief kinderen) met beperkte fysieke, sensorische of mentale vermogens of personen met een gebrek aan ervaring en kennis, tenzij ze onder toezicht staan van een persoon die verantwoordelijk is voor hun veiligheid of het gebruik van het apparaat aan hen is uitgelegd. Kinderen moeten onder toezicht staan om ervoor te zorgen dat ze niet met het apparaat spelen.

1.4 Waarschuwingen - Gevaren voor de gebruiker

- WAARSCHUWING: De ventilatieopeningen in de behuizing van het apparaat of in de installatiebehuizing mogen niet worden afgesloten.
- WAARSCHUWING: Gebruik geen mechanische apparaten of andere middelen om het ontdooiproces te versnellen, anders dan die welke door de fabrikant worden aanbevolen.
- WAARSCHUWING: Koudemiddelcircuit niet beschadigen.
- WAARSCHUWING: Gebruik geen elektrische apparatuur in het koelcompartiment/vriesvak die niet van het door de fabrikant aanbevolen type is.

Nadat het apparaat is geïnstalleerd, moet het nog steeds mogelijk zijn om het apparaat los te koppelen van het elektriciteitsnet.

- Toegankelijke stekker (boven, onder of naast het apparaat)
- Activeren van de zekering in de gebouwinstallatie in overeenstemming met de bouwvoorschriften.



WAARSCHUWING: Brandgevaar/brandbare stoffen.

Het symbool bevindt zich op de compressor en kan ook op andere plaatsen op het apparaat worden afgebeeld. Het markeert het gevaar voor brandgevaarlijke stoffen. De etiketten niet verwijderen.

- Hoe meer koelmiddel in het apparaat zit, hoe groter de ruimte moet zijn, waar het apparaat in staat. In te kleine ruimten kan bij een lekkage een brandbaar gas-lucht mengsel ontstaan. Per 8 g koelmiddel moet de opstellingsruimte ten minste 1 m^3 groot zijn. Gegevens betreffende het koelmiddel staan op het typeplaatje in de binnenruimte in het apparaat.
- De oppervlakken die in contact kunnen komen met levensmiddelen en toegankelijke afvoersystemen moeten regelmatig worden gereinigd.
- Als de koelkast/vriezer langere tijd leeg staat, schakel dan het apparaat uit, ontdooi het, maak het schoon, droog en laat de deur open om schimmelvorming te voorkomen.
- WAARSCHUWING: Voor reinigings-, onderhouds- of reparatiewerkzaamheden moet het apparaat volledig van de stroomvoorziening worden losgekoppeld.
- WAARSCHUWING: Ten minste twee personen zijn vereist voor transport, montage, demontage, testen, gebruik of sloop om de stabiliteit te waarborgen. Bij grote of zware apparatuur dienen minimaal vier personen te worden ingezet. Zo voorkomt u omvallen, vallen of ongecontroleerde bewegingen.
- Plaats apparaten met een afstand van 30 mm tussen de apparaten. (zie 3.10 Plaatsen van meerdere apparaten)
- Langdurig huidcontact met koude oppervlakken of gekoelde goederen. Gebruik bijvoorbeeld handschoenen ter bescherming.
- Alcoholische dranken of andere middelen die alcohol bevatten alleen gesloten bewaren. Eventueel vrijkomende alcohol kan door elektrische onderdelen worden ontstoken.
- Open de deur slechts korte tijd. Zo voorkomt u dat de temperatuur in het apparaat stijgt.
- Grijp bij het openen en sluiten niet tussen de deur en het apparaat. Vingers kunnen ingeklemd raken.
- Trek de schuifladen zonder uittrekstop niet volledig uit, zodat de schuiflade en de inhoud niet naar beneden kunnen vallen.
- WAARSCHUWING: Dit apparaat moet volgens de gebruiksaanwijzing worden bevestigd om risico's door onvoldoende stabiliteit uit te sluiten.
- Volg de instructies voor het opstellen en aansluiten. (zie 3 Opstellen en aansluiten)

1.5 Storingen, schade en reparaties

- Voedingsaansluiting met koudapparaatstekker:
  Als de voedingskabel van dit apparaat beschadigd raakt, moet deze worden vervangen door een speciale aansluitkabel, die verkrijgbaar is bij de fabrikant of zijn klantenservice. De klant mag het vervangen zelf uitvoeren.

- Reparaties en werkzaamheden aan het apparaat mogen alleen door de klantenservice of ander hiertoe opgeleid personeel worden uitgevoerd.
- Trek bij storingen en fouten aan het apparaat de stekker uit het stopcontact of schakel de zekering uit. Houd de stekker altijd vast als u deze uit het stopcontact trekt. Niet aan de kabel trekken.

1.6 Afvalverwerking

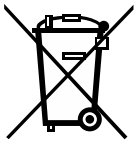

De doorgestreepte vuilnisbak geeft aan dat het apparaat niet via het ongesorteerd huishoudelijk afval mag worden weggegooid en gescheiden moet worden ingezameld. Het bevat recyclebare materialen en is indien nodig herbruikbaar.



Het symbool kan op de compressor staan. Het is van toepassing op de olie in de compressor en het wijst op het volgende gevaar: **Kan dodelijk zijn bij inslikken of binnendringen van de luchtwegen.** Deze aanwijzing is alleen van toepassing op recycling. Bij normaal gebruik bestaat er geen gevaar.



Deze of andere soortgelijke etiketten kan zich op de achterkant van het apparaat bevinden. Het geeft aan dat er vacuüm isolatiepanelen (VIP) of perlietpanelen in de deur en/of behuizing zitten. Deze aanwijzing is alleen van toepassing op recycling. De etiketten niet verwijderen.

- De afvalverwerking/recycling van afgedankte apparaten moet daarom vakkundig en volgens de lokaal geldende voorschriften en wetgeving plaatsvinden. Het versleten apparaat bij het transporteren niet beschadigen aan het koelcircuit, zodat het koelmiddel (gegevens op het typeplaatje) en de olie niet ongecontroleerd kunnen wegstromen.
- Voor Duitsland: Het apparaat kan gratis worden ingeleverd bij de plaatselijke afvalverzamelcentra voor recycling/herbruikbare materialen via de klasse 1 inzamelcontainers. Bij aankoop van een nieuwe koel/vrieskast en een verkoopoppervlakte > 400 m^2, wordt het oude apparaat ook gratis via de handel teruggenomen.
- EU: Informeer bij uw lokale autoriteiten naar de verwijderingsmogelijkheden van afgedankte apparatuur.

1.7 Geluidsemissie van het apparaat

- Het A-gewogen geluidsdrukniveau tijdens de werking van het apparaat is lager dan 70 dB(A) (geluidsvermogen rel. 1 pW).

1.8 Conformiteit

Het koudemiddelcircuit is gecontroleerd op lekkages. Het apparaat voldoet aan de van toepassing zijnde veiligheidsvoorschriften en de betreffende EG-richtlijnen.

EU-conformiteitsverklaring	
Fabrikant/Exposant:	LIEBHERR-HAUSGERÄTE LIENZ GMBH
Adres:	A-9900 Lienz, Dr. Hans Liebherr Straße 1
Het betreffende product voldoet aan de bepalingen van de volgende Europese richtlijnen en verordeningen:	

EU-conformiteitsverklaring
(EU) 2019/2020, (EU) 2019/2024, (EU) 2019/2018, (EU) 2017/1369, 2006/42/EC, 2014/30/EU, 2009/125/EC, 2011/65/EU
De volledige tekst van de EU-conformiteitsverklaring is onder het volgende internetadres beschikbaar: www.liebherr.com

1.9 Klimaatklassen

De voor uw apparaat geldende klimaatklasse is op het typeplaatje aangegeven.

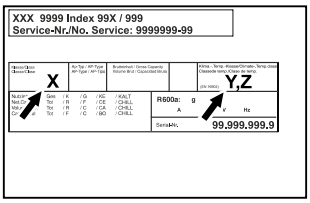

Fig. 1 Typeplaatje

(X) Deze klimaatklasse geeft aan bij welke omgevingscondities het apparaat veilig kan worden gebruikt.

(Y) Deze klimaatklasse definieert de maximale randvoorwaarden waarbinnen het apparaat perfect kan functioneren.

(Z) De temperatuurklasse geeft de temperatuurinstelling aan waarbij het apparaat perfect zal functioneren.

Klimaatklasse (X)	**max. kamertemperatuur**	**max rel. luchtvochtigheid**
3	+25 °C	60 %
4	+30 °C	55 %
5	+40 °C	40 %
7	+35 °C	75 %

Aanwijzing
De minimaal toegestane kamertemperatuur op de opstellingslocatie is +10 °C.

Bij grensgevallen kan zich lichte condensatie vormen op de glazen deur (afhankelijk van de uitvoering) en aan de zijwanden.

Klimaatklasse (Y)	**max. kamertemperatuur**	**max rel. luchtvochtigheid**
CC1	+25,5 °C	60 %
CC2	+32,2 °C	65 %
CC3	+40,6 °C	75 %

Temperatuurklasse (Z)	**Temperatuurinstelling**
K1	+3,5 °C
K2	+2,5 °C
K3	-1 °C
K4	+5 °C
L1	-18 °C
M1	+5 °C
M2	+7 °C

1.10 Beladingsgewichten

Maximale belading per plank [A]			
Apparaatbreedte	550 mm	600 mm	750 mm
Oplegroosters	--	45 kg	60 kg
Glasplaat	40 kg	40 kg	40 kg
Schuiflade (vriesapparatuur)	15 kg	15 kg	15 kg

[A] Bij zware belading kan een lichte doorbuiging van de planken optreden.

1.11 SVHC-stoffen volgens de REACH-verordening

- U kunt de volgende link gebruiken om te controleren of uw apparaat SVHC-stoffen bevat in overeenstemming met de REACH-verordening:
  https://go.liebherr.com/z3eewm

1.12 Open-Source-licenties

- Het apparaat bevat softwarecomponenten, die Open-Source-licenties gebruiken. Informatie over de gebruikte open-source-licenties vindt u hier:
  home.liebherr.com/open-source-licenties

1.13 Symbolen op het apparaat



WAARSCHUWING: Brandgevaar/brandbare stoffen. Het symbool bevindt zich op de compressor en kan ook op andere plaatsen op het apparaat worden afgebeeld. Het markeert het gevaar voor brandgevaarlijke stoffen. De etiketten niet verwijderen.

1.14 Waarschuwingsniveaus

GEVAAR	Markeert een direct gevaarlijke situatie, die de dood of ernstig lichamelijk letsel tot gevolg kan hebben, als deze niet wordt vermeden.
WAARSCHUWING	Markeert een gevaarlijke situatie, die de dood of ernstig lichamelijk letsel tot gevolg kan hebben, als deze niet wordt vermeden.
VOORZICHTIG	Markeert een gevaarlijke situatie, die de licht of gemiddeld lichamelijk letsel tot gevolg kan hebben, als deze niet wordt vermeden.
LET OP	Markeert een gevaarlijke situatie, die materiële schade tot gevolg kan hebben, als deze niet wordt vermeden.
Aanwijzing	Markeert bruikbare aanwijzingen en tips.

2 Het apparaat in vogelvlucht

2.1 Leveringsomvang

Controleer alle onderdelen op transportschade. Neem bij op- of aanmerkingen contact op met de handelaar of de klantenservice. (zie 10.3 Klantenservice)

De levering bestaat uit de volgende onderdelen:
- Rechtopstaand apparaat
- Uitrusting *
- Montagemateriaal *
- Gebruiksaanwijzing
- Servicebrochure
- Kwaliteitscertificaat *
- Netkabel

2.2 Apparaat- en uitrustingsoverzicht

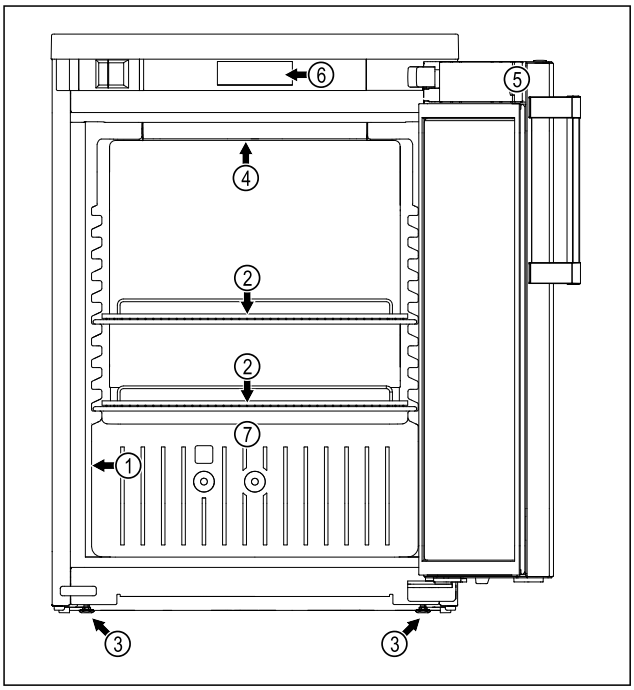

Fig. 2 Voorbeeldweergave

(1) Typeplaatje
(2) Legrooster
(3) Verstelbare poot
(4) Binnenverlichting*
(5) Slot
(6) Bedieningselementen en temperatuurdisplay
(7) Dooiwaterafvoer

2.3 Speciale uitrusting

Aanwijzing
Accessoires zijn verkrijgbaar bij de klantenservice (zie 10.3 Klantenservice) of bij gespecialiseerde dealers via de dealerzoekfunctie op onze servicepagina op internet:
home.liebherr.com

3 Opstellen en aansluiten

3.1 Opstellingsvoorwaarden

De opstellingsvoorwaarden zijn van cruciaal belang om ervoor te zorgen dat u uw apparaat veilig, efficiënt en probleemloos kunt gebruiken.

- Neem alle veiligheidsaanwijzingen in acht.
- Let op de opstellingslocatie en positie in de ruimte.

WAARSCHUWING
Brandgevaar door verkeerd opstellen!
Als een stroomkabel of stekker de achterkant van het apparaat raakt, kunnen de trillingen van het apparaat de stroomkabel of stekker beschadigen en kortsluiting veroorzaken.
▶ Voorkom bij het opstellen van het apparaat dat onder het apparaat stroomkabels klem komen te zitten.
▶ Apparaat zo opstellen, dat stekker of netsnoer niet tegen het apparaat liggen.
▶ Op contactdozen in het apparaatacchterpaneel geen apparaten aansluiten.
▶ Meervoudige contactdozen of verdeeldozen en andere elektronische apparaten (bijv. halogeen-transformatoren) mogen **niet** aan het achterpaneel van apparaten worden aangebracht en gebruikt.

WAARSCHUWING
Brandgevaar door vocht!
Wanneer stroomgeleidende delen of de stroomaansluiting vochtig worden, kan dat leiden tot kortsluiting.
▶ Het apparaat is ontworpen voor gebruik in een gesloten ruimte. Het apparaat niet buiten, in een vochtige omgeving of binnen bereik van spatwater plaatsen.

WAARSCHUWING
Brandgevaar door lekkend koelmiddel en olie!
Het koelmiddel is milieuvriendelijk maar brandbaar. De olie is ook brandbaar. Uittredend koelmiddel en olie kunnen in hoge concentraties en bij contact met een externe warmtebron ontbranden.
▶ Leidingen van het koelmiddelcircuit en de compressor niet beschadigen.

3.1.1 Opstellingslocatie

- Optimale opstellingslocatie is een droge en goed geventileerde ruimte.
- Als het apparaat in zeer vochtige omgeving wordt opgesteld, kan zich aan de buitenzijde van het apparaat condenswater vormen.
  Zorg altijd voor goede ventilatie en ontluchting op de opstelplaats.
- Hoe meer koelmiddel in het apparaat zit, hoe groter de ruimte moet zijn, waar het apparaat in staat. In te kleine ruimten kan bij een lekkage een brandbaar gaslucht mengsel ontstaan. Per 8 g koelmiddel moet de opstellingsruimte ten minste 1 m^3 groot zijn. Gegevens betreffende het koelmiddel staan op het typeplaatje in de binnenruimte in het apparaat.
- De ondergrond op de opstellingslocatie moet horizontaal en vlak zijn.
- De opstellingslocatie moet het gewicht van het apparaat inclusief maximale opslag kunnen dragen. (zie 10.1 Technische gegevens)

3.1.2 Plaatsing in de ruimte

- Plaats het apparaat niet in direct zonlicht of naast een verwarming of iets dergelijks.
- Plaats het apparaat altijd met de achterkant tegen de muur.
- Als u het apparaat in een verhoogde positie wilt plaatsen, moet de kantelbeveiliging worden gemonteerd.
  Als u het apparaat op een ander apparaat plaatst, moet u het verbindingsframe met kantelbeveiliging (bijgeleverd bij het verbindingsframe) monteren.
  Als u het apparaat op een sokkel met wieltjes plaatst, moet u dit sokkel voorzien van een kantelbeveiliging (inbegrepen bij de sokkel met wieltjes).
  Als u het apparaat op een sokkel plaatst, moet u de sokkel voorzien van een kantelbeveiliging (inbegrepen in de sokkel).
  Sie erhalten die Kippsicherung im Liebherr-Hausgeräte-Shop unter go.liebherr.com/47wtc4.
- Gebruik in explosiegevaarlijke omgevingen is niet toegestaan.

3.1.3 Belasting van de bovenkant van het apparaat

U kunt de bovenkant van het apparaat gebruiken als draagplateau.

Zorg ervoor dat aan de volgende voorwaarden wordt voldaan om materiële schade te voorkomen.

- Het tafelblad is op het apparaat gemonteerd.
- De belasting bedraagt maximaal 50 kg.
- De belasting is gelijkmatig over de bovenkant van het apparaat verdeeld.
- De ventilatiesleuven zijn vrij.

3.2 Afmetingen apparaat

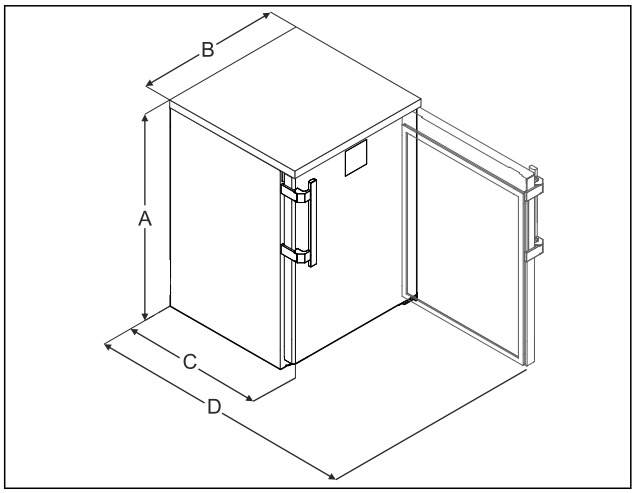

Fig. 3 Voorbeeldweergave

(A) Apparaathoogte inclusieve pootjes / wieltjes

(B) Apparaatbreedte zonder greep [Greepdiepte = 45 mm (1 6/8 in)]

(C) Apparaatdiepte zonder greep [Greepdiepte = 45 mm (1 6/8 in)]

(D) Apparaatdiepte bij een geopende deur

A	852 mm
B	600 mm
C	605 mm
D	1162 mm

3.3 Apparaat transporteren

WAARSCHUWING
Gevaar voor verwonding door glasscherven!*
Tijdens transport op een hoogte van meer dan 1500 m kan het glas van de deur breken. De scherven zijn scherp en kunnen ernstige verwondingen veroorzaken.
▶ Navenante veiligheidsmaatregelen treffen.

3.3.1 Apparaat vervoeren voor de eerste inbedrijfstelling

Zorg ervoor dat aan de volgende voorwaarden is voldaan:
❑ Het apparaat is verpakt.
❑ Het apparaat staat rechtop.

▶ Vervoer het apparaat met behulp van twee personen.
▶ Apparaat uitpakken. (zie 3.4 Apparaat uitpakken)

3.3.2 Apparaat na eerste inbedrijfstelling transporteren

Neem de volgende aanwijzingen in acht als u het apparaat na de eerste inbedrijfstelling opnieuw wilt vervoeren of verplaatsen.

Zorg ervoor dat aan de volgende voorwaarden is voldaan:
❑ Het apparaat is leeg.
❑ Het apparaat staat rechtop.
❑ Apparaat met deur(en): De deur is beveiligd tegen ongewenst openen.
❑ Apparaat met uittrekwagen: De uittrekwagen is beveiligd tegen ongewenst openen.
❑ Apparaat met verstelbare poten: Verstelbare poten zijn ingedraaid.

▶ Vervoer het apparaat met behulp van twee personen.

Na transport:
▶ Draai de verstelbare poot op het apparaat uit.
▶ Apparaat uitlijnen.

3.4 Apparaat uitpakken

▶ Apparaat en verpakking controleren: Als transportschade wordt vermoed, neem dan voor het aansluiten contact op met de leverancier.

LET OP
Materiële schade door puntige of scherpe voorwerpen!
Als u puntige of scherpe voorwerpen gebruikt bij het verwijderen van verpakkingsmateriaal, kunt u het apparaat beschadigen.
▶ Gebruik geen puntige of scherpe voorwerpen om verpakkingsmateriaal te verwijderen.

▶ Verwijder de verpakkingsmaterialen.
▶ Het apparaat is op de juiste positie geplaatst: Verwijder de beschermfolie op de deur en zijwanden.

3.5 Deurgreep monteren

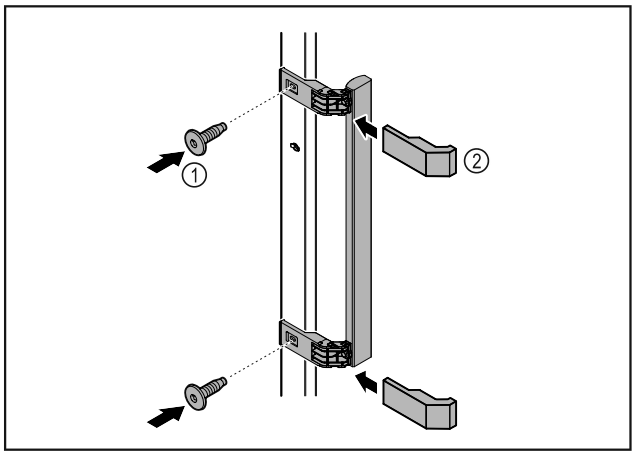

Fig. 4
▶ Meegeleverde greep met de meegeleverde schroeven *Fig. 4 (1)* op de deur aanbrengen.
▶ Afdekplaatje *Fig. 4 (2)* plaatsen.
▶ Stop uit de verpakking op de tegenoverliggende zijde plaatsen. *

3.6 Deurdraairichting veranderen

3.6.1 Veiligheidsaanwijzingen

WAARSCHUWING
Letselgevaar door niet-deskundige wissel van de deurscharnieren!
▶ Laat de deurdraairichting door gekwalificeerd personeel verwisselen.

WAARSCHUWING
Gevaar voor letsel en materiële schade door het gewicht van de deur!
▶ Deurdraairichting alleen veranderen als u een gewicht van 15 kg kunt dragen.
▶ Deurdraairichting veranderen met twee personen.

LET OP
Onder stroom staande onderdelen!
Beschadiging van elektrische onderdelen.
▶ Trek de netstekker eruit, voordat u de deuraanslagwissel uitvoert.

3.6.2 Gereedschap



3.6.3 Werkplaat demonteren*

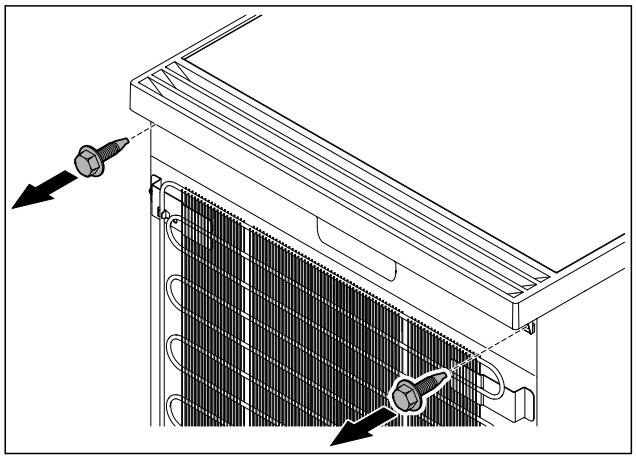

Fig. 5

▶ Schroeven losmaken.

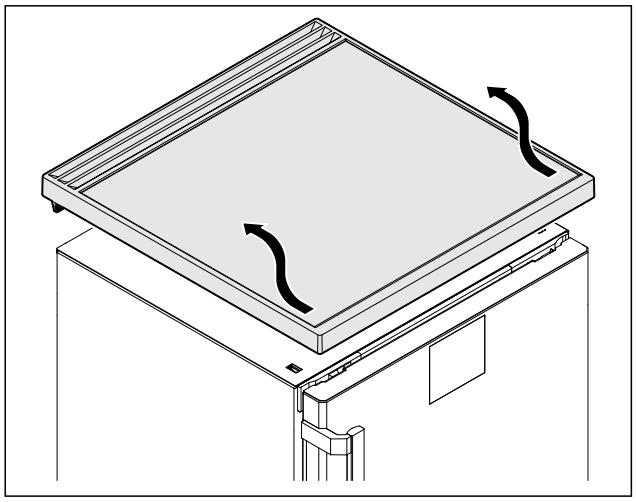

Fig. 6

▶ Werkplaat verwijderen.

3.6.4 Afdekkingen wegnemen

▶ Deur openen.

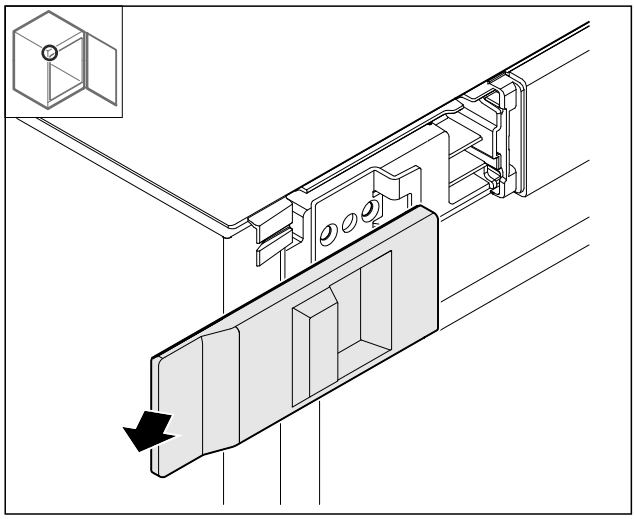

Fig. 7

▶ Afdekking verwijderen.

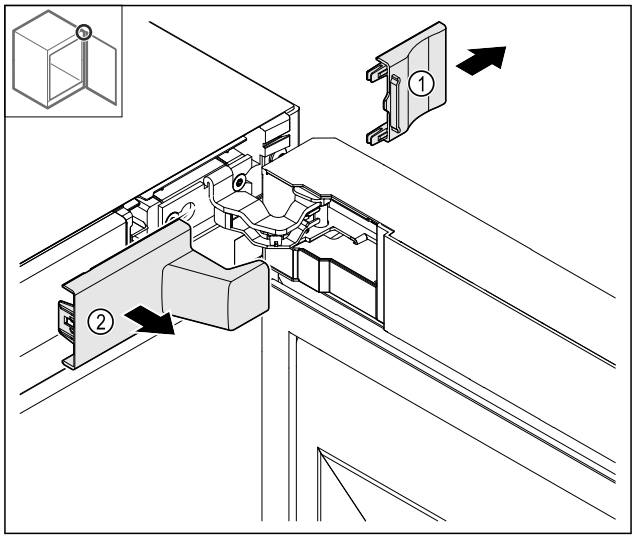

Fig. 8

▶ Afdekking *Fig. 8 (1)* en vervolgens *Fig. 8 (2)* verwijderen.

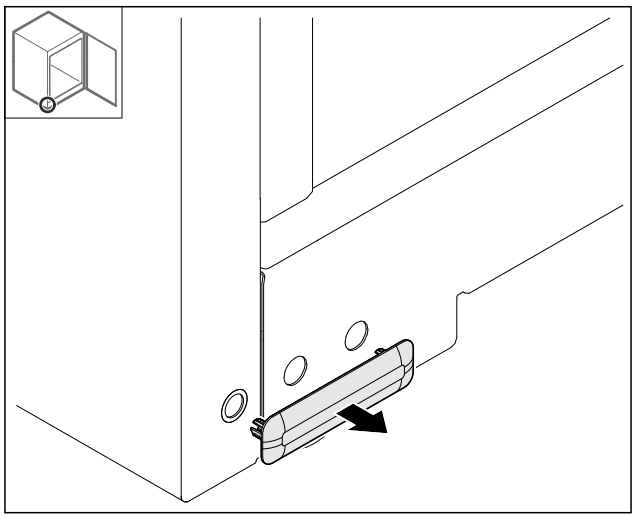

Fig. 9

▶ Afdekking verwijderen.

3.6.5 Deur verwijderen

LET OP
Letselgevaar door eruit vallende deur!

▶ Deur vasthouden.

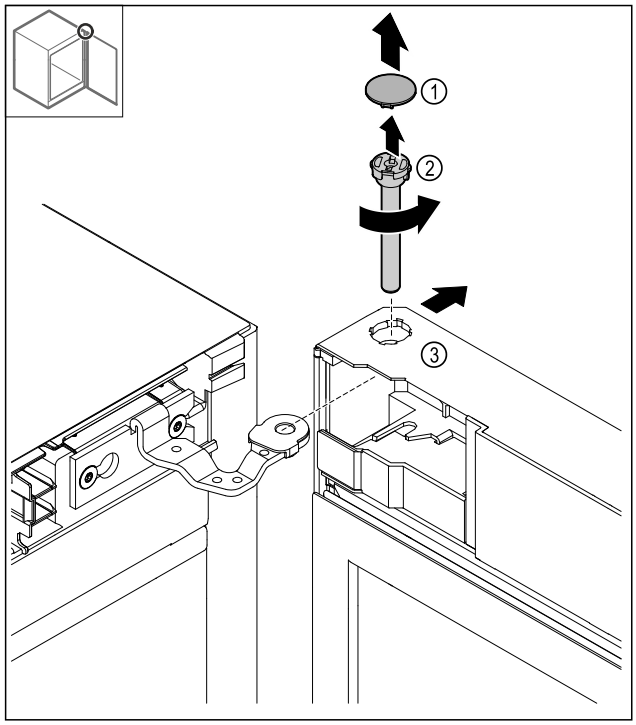

Fig. 10

- ▶ Afdekking *Fig. 10 (1)* wegnemen.
- ▶ Bouten *Fig. 10 (2)* linksom losdraaien en er uit trekken.
- ▶ Deur *Fig. 10 (3)* iets kantelen.

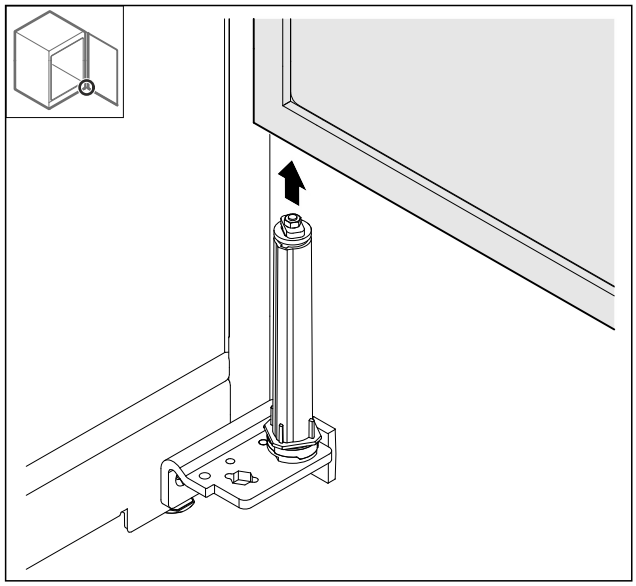

Fig. 11

- ▶ Deur naar boven toe wegnemen.
- ▶ Deur op een zachte ondergrond leggen.

3.6.6 Afdekking boven overzetten

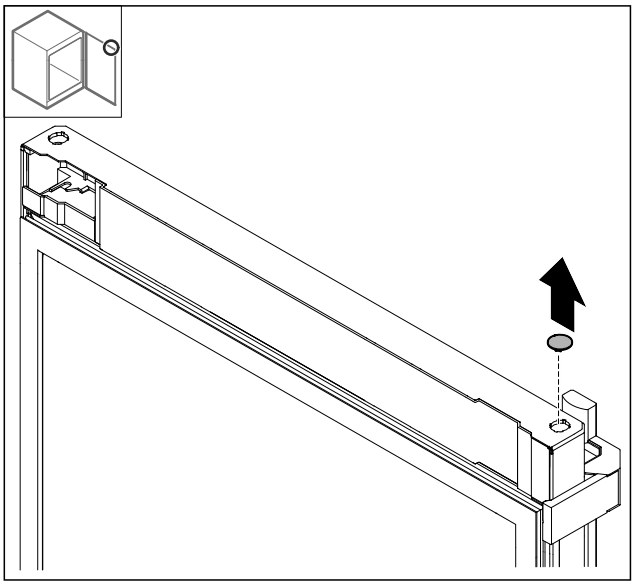

Fig. 12

- ▶ Afdekking eruit trekken.

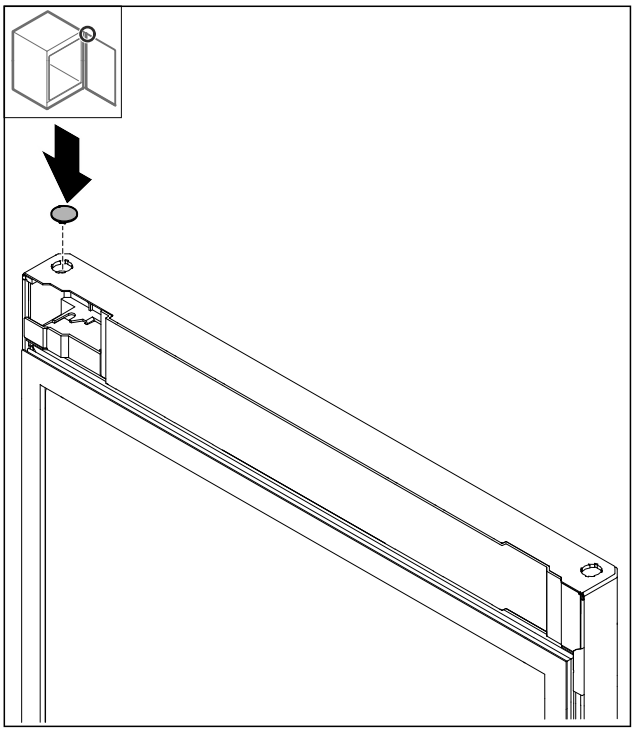

Fig. 13

- ▶ Afdekking plaatsen.

3.6.7 Aanslagplaat omzetten

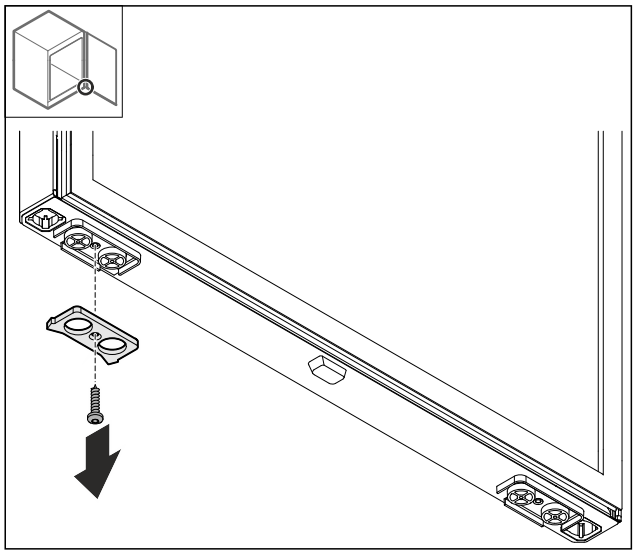

Fig. 14

▶ Aanslagplaat demonteren.

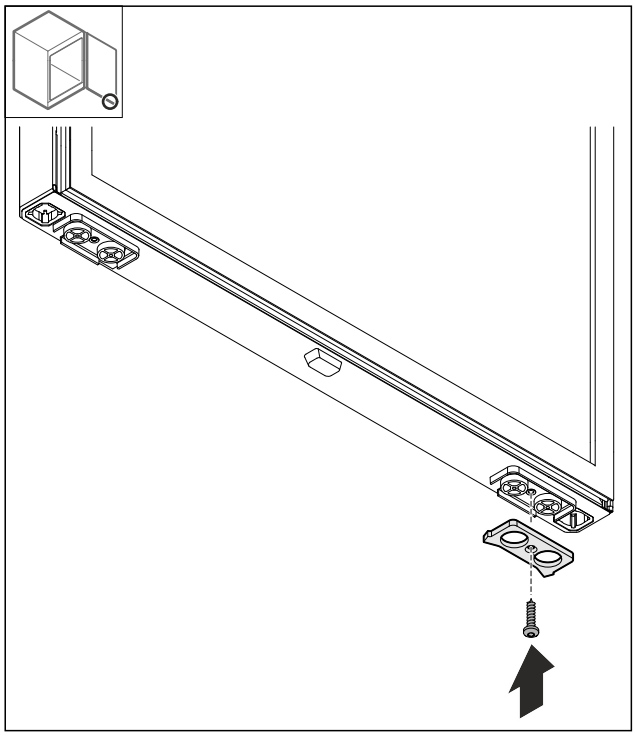

Fig. 15

▶ Aanslagplaat op de tegenoverliggende zijde monteren.

3.6.8 Greep omzetten

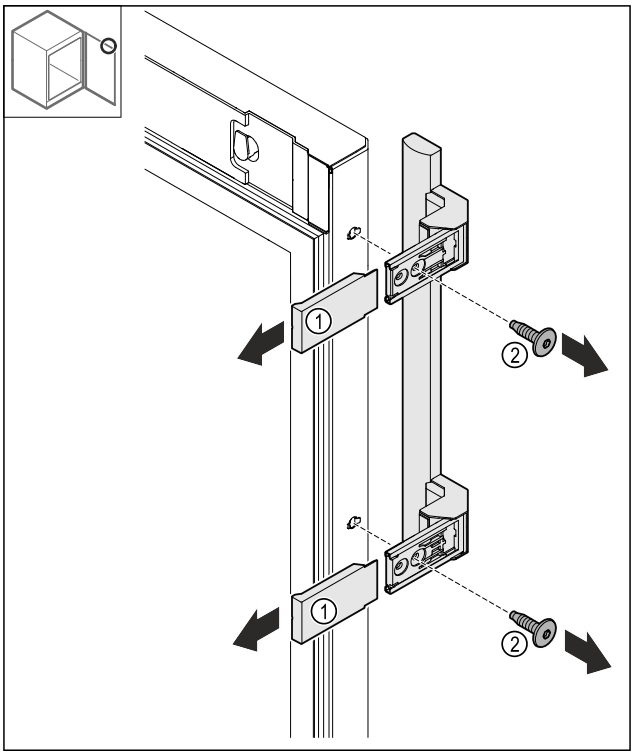

Fig. 16

▶ Afdekkingen *Fig. 16 (1)* wegtrekken.
▶ Schroeven *Fig. 16 (2)* losmaken.
▶ Greep wegnemen.

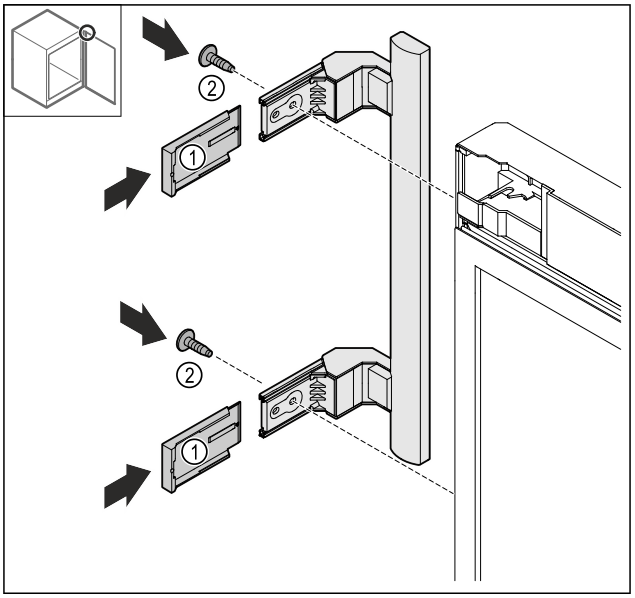

Fig. 17

▶ Plug op de tegenoverliggende zijde plaatsen.*
▶ Greep op de tegenoverliggende zijde vastschroeven.
▶ Afdekkingen *Fig. 17 (1)* terugplaatsen.

3.6.9 Afdekking wegnemen

▶ Deur sluiten.

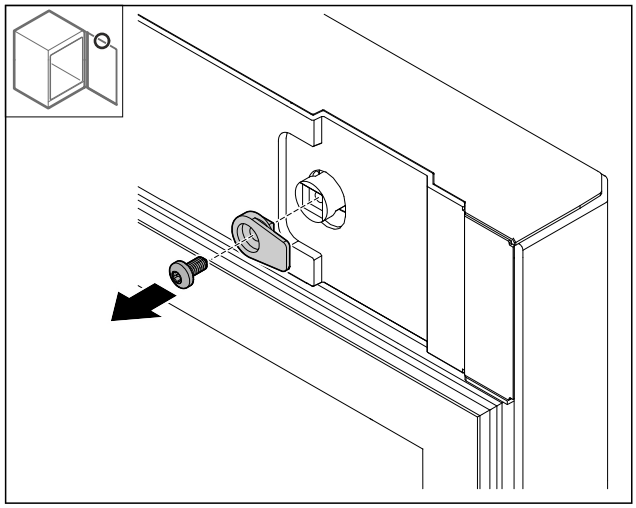

Fig. 18

▶ Sluithaak demonteren.

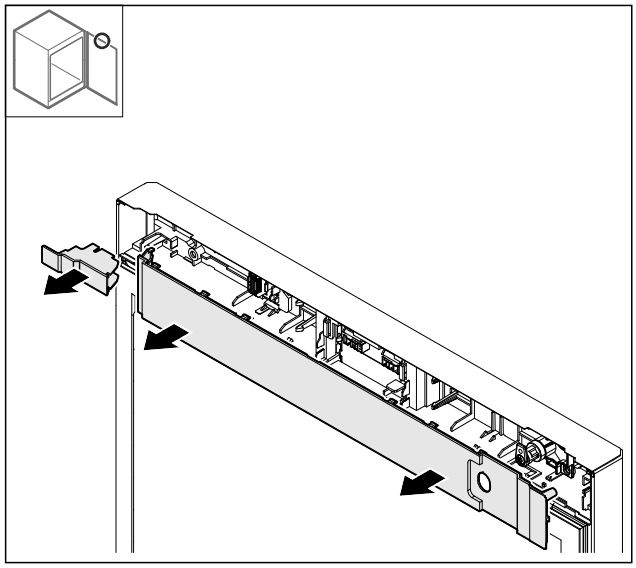

Fig. 19

▶ Afdekkingen wegnemen.

3.6.10 Slot ombouwen

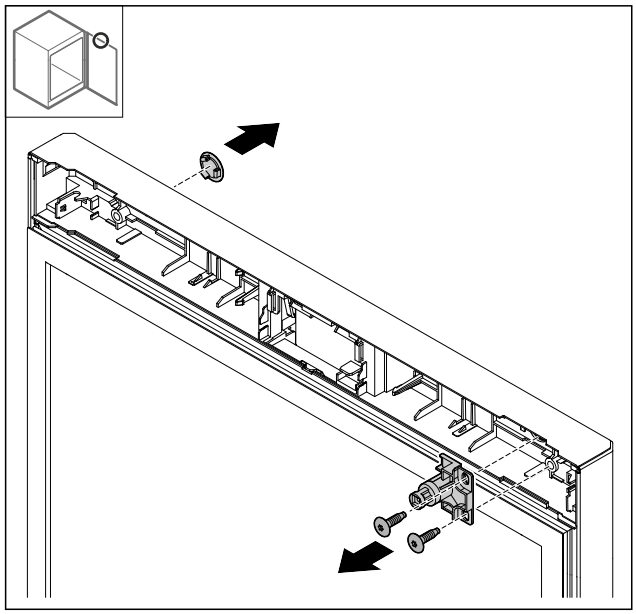

Fig. 20 Voorbeeldweergave: Geschuimde deur

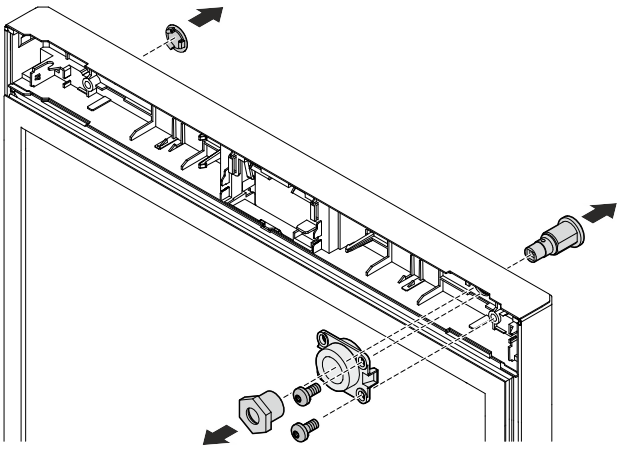

Fig. 21 Voorbeeldweergave: Glazen deur

▶ Afdekking wegnemen.

▶ Slot demonteren.

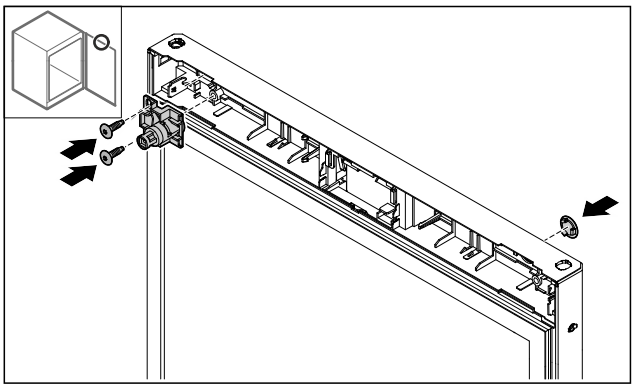

Fig. 22 Voorbeeldweergave: Geschuimde deur

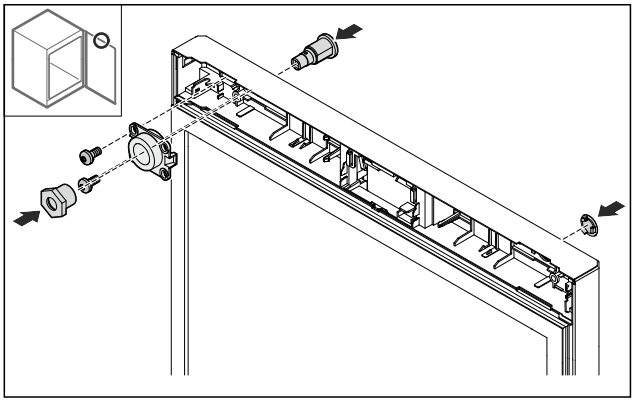

Fig. 23 Voorbeeldweergave: Glazen deur

▶ Afdekking op de tegenoverliggende zijde monteren.

▶ Geschuimde deur: Slot 180° draaien en op de tegenoverliggende zijde monteren.

-of-

▶ Glazen deur: Slot en houder op de tegenoverliggende zijde monteren.

3.6.11 Afdekking plaatsen

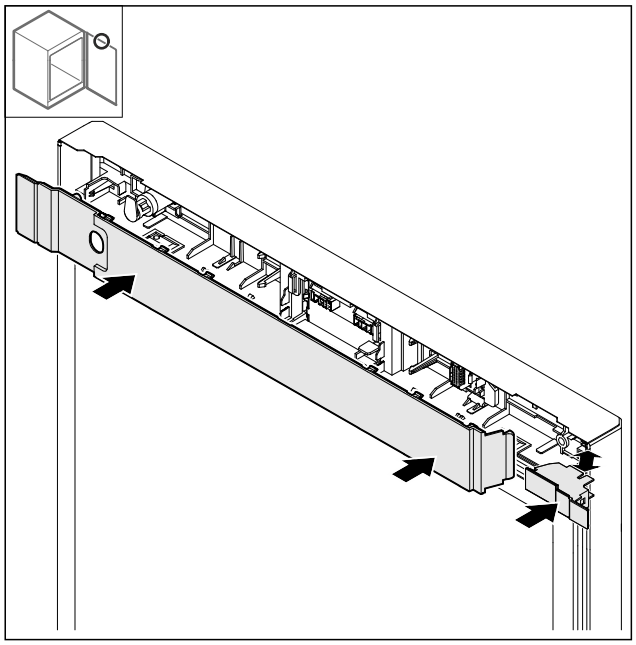

Fig. 24

▶ Afdekkingen 180° gedraaid monteren. Let op dat de kabel door de bovenste opening van de kleine afdekking wordt gebracht.

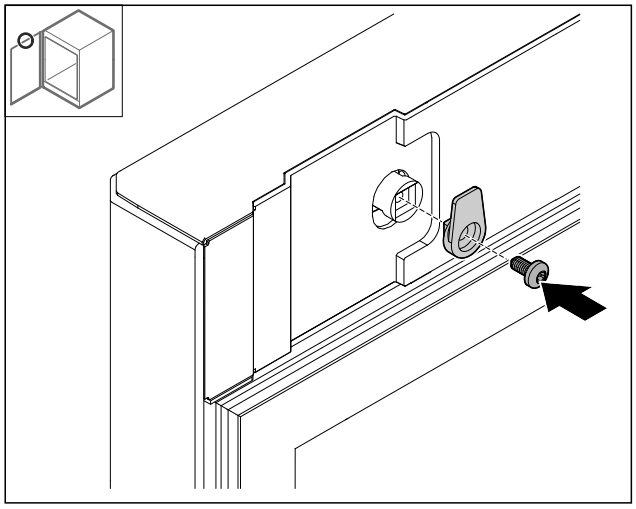

Fig. 25

▶ Sluitbeugel monteren.

3.6.12 Scharnier boven ombouwen

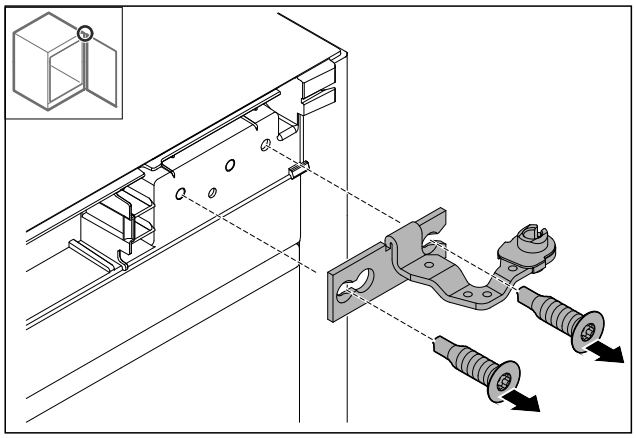

Fig. 26

▶ Scharnier demonteren.

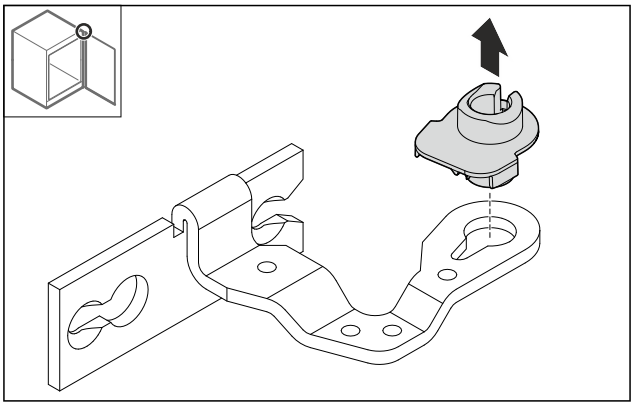

Fig. 27

▶ Druk de lagerbus eruit.

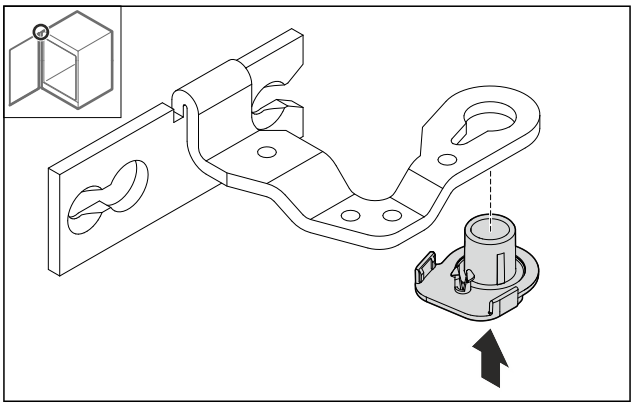

Fig. 28

▶ Druk de lagerbus 180° gedraaide aan de onderzijde eer weer in.

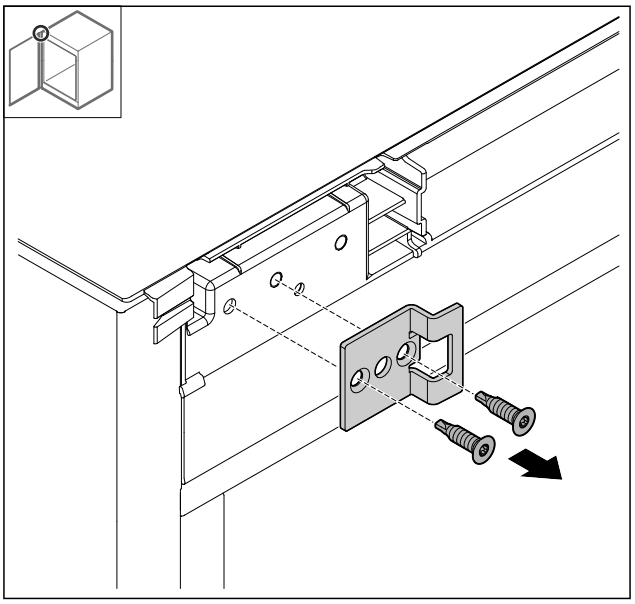

Fig. 29

▶ Sluitbeugel demonteren.

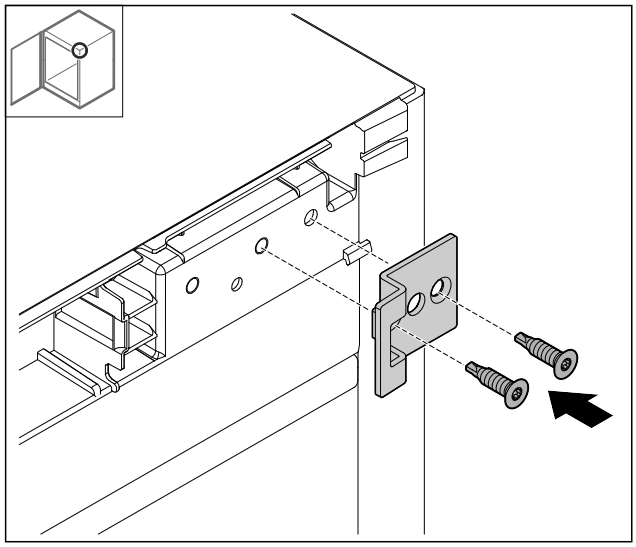

Fig. 30

▶ Sluitbeugel 180° draaien en op de tegenoverliggende zijde monteren.

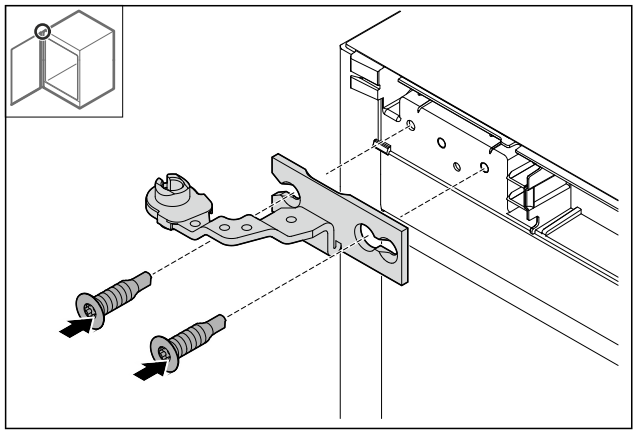

Fig. 31

▶ Scharnier monteren.

3.6.13 Scharnier onder ombouwen

LET OP
Gevaar voor letsel door gespannen veer!

▶ Schroefverbinding *Fig. 32 (1)* van het sluitsysteem niet demonteren.

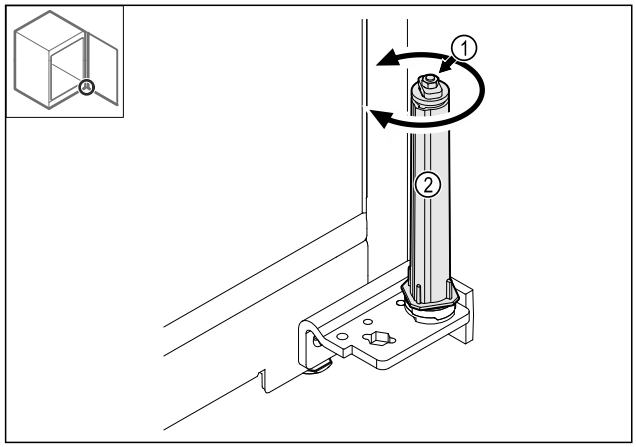

Fig. 32

▶ Sluitsysteem *Fig. 32 (2)* draaien, tot deze vastklikt.
▷ Voorspanning van het sluitsysteem is losgemaakt.

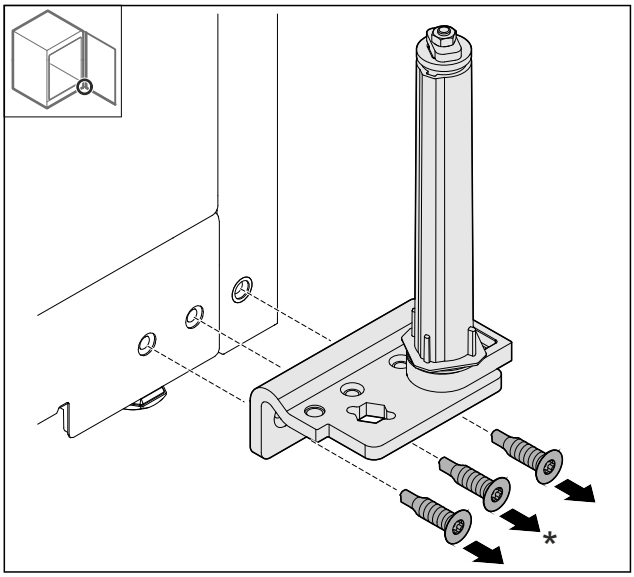

Fig. 33

▶ Scharnierbeugel demonteren.

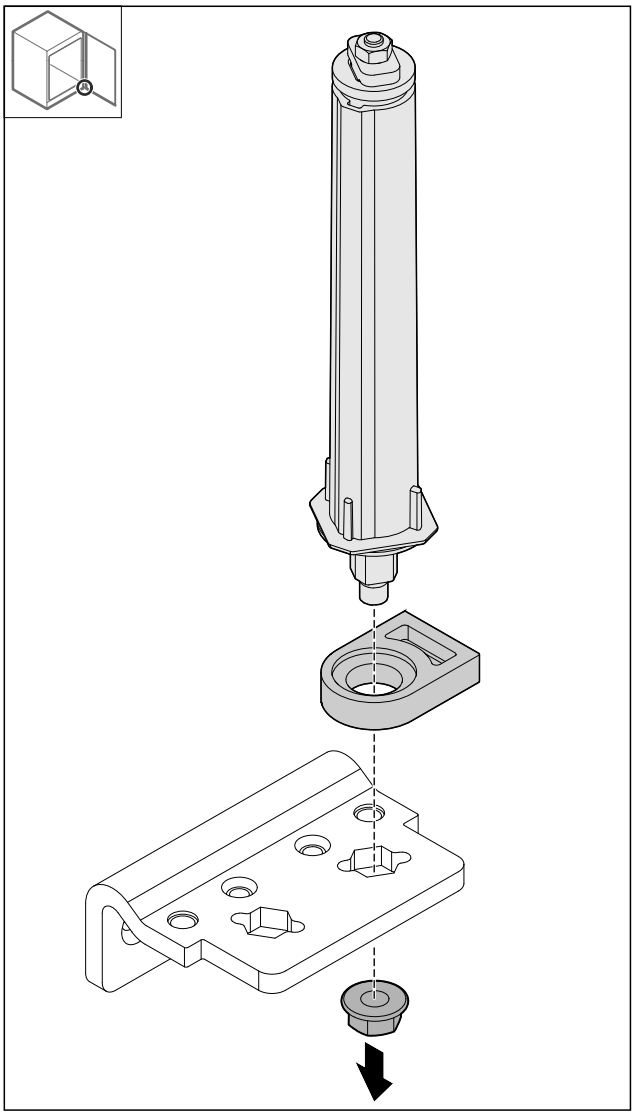

Fig. 34

▶ Moer losmaken.

Aanwijzing
Bij het gebruik de juiste uitlijning van het sluitsysteem in acht nemen.

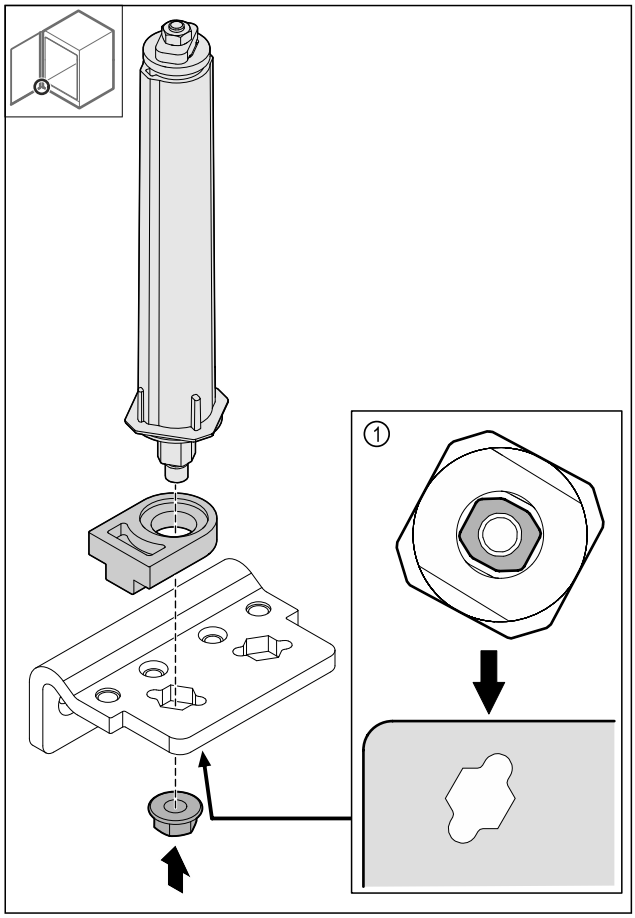

Fig. 35 Aanzicht van onderen: Fig. 35 (1)

▶ Sluitsysteem in de scharnierbeugel omzetten en met de moer vastzetten.

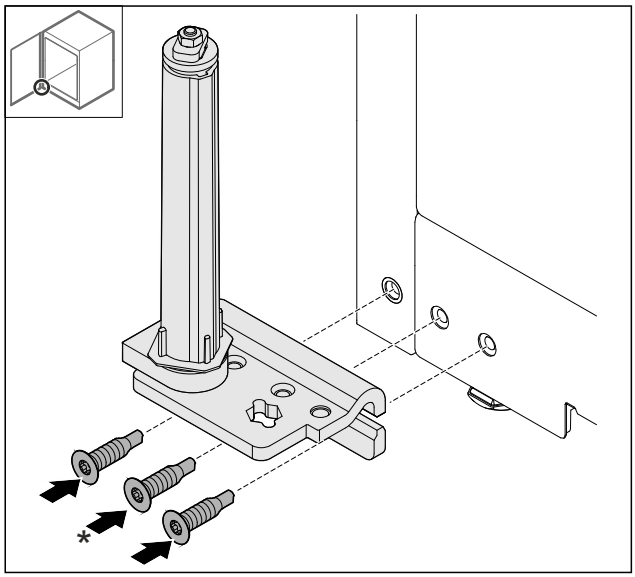

Fig. 36

▶ Scharnierbeugel op de tegenoverliggende zijde monteren.

Aanwijzing
De juiste uitlijning en voorspanning is belangrijk voor de werking van het sluitsysteem.

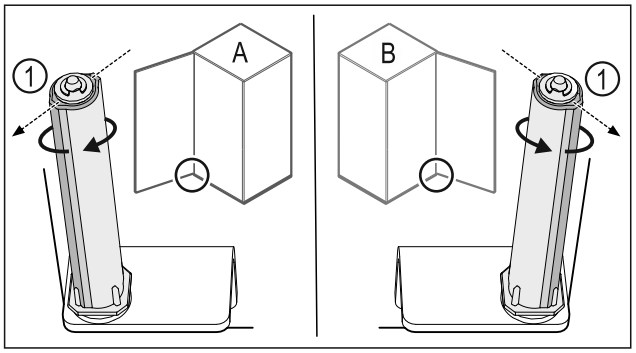

*Fig. 37 Linkeraanslag (**A**) / rechteraanslag (**B**)*

▶ Sluitsysteem tegen de weerstand in draaien, tot de stang van het sluitsysteem *Fig. 37 (1)* naar buiten wijst.
▷ Sluitsysteem blijft zelfstandig in deze positie staan.
▷ Sluitsysteem is uitgelijnd en voorgespannen.

3.6.14 Deur monteren

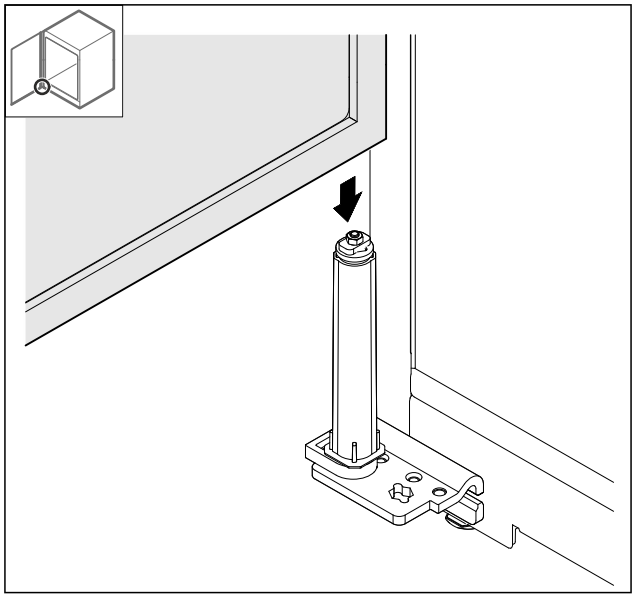

Fig. 38

▶ Deur op het sluitsysteem plaatsen.

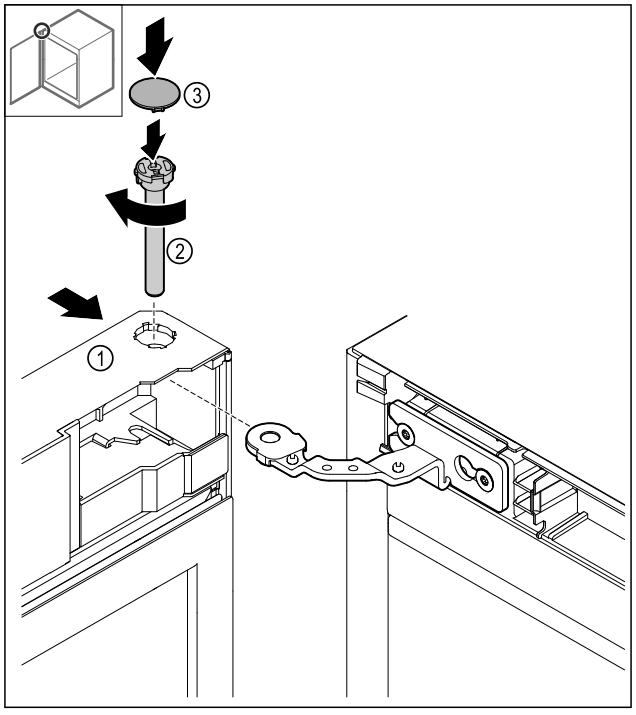

Fig. 39

▶ Deur *Fig. 39 (1)* boven op het scharnier schuiven.
▶ Bouten *Fig. 39 (2)* plaatsen en rechtsom vastdraaien.
▶ Afdekking *Fig. 39 (4)* plaatsen.

3.6.15 Afdekkingen plaatsen

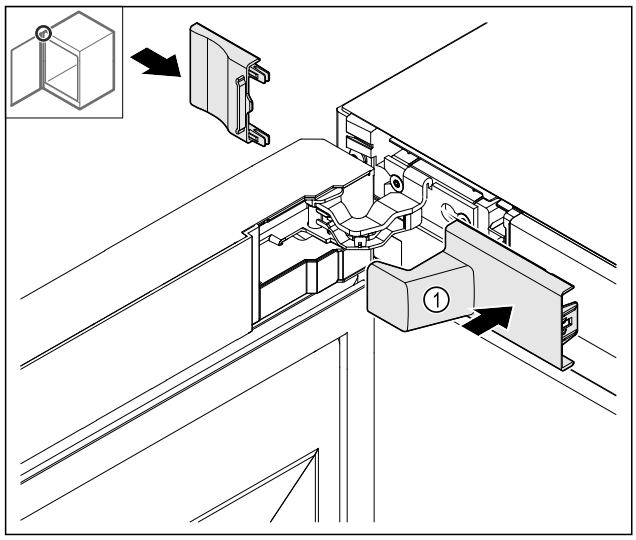

Fig. 40

(1) Afdekking is in de leveringsomvang van het apparaat opgenomen.

▶ Afdekkingen plaatsen.

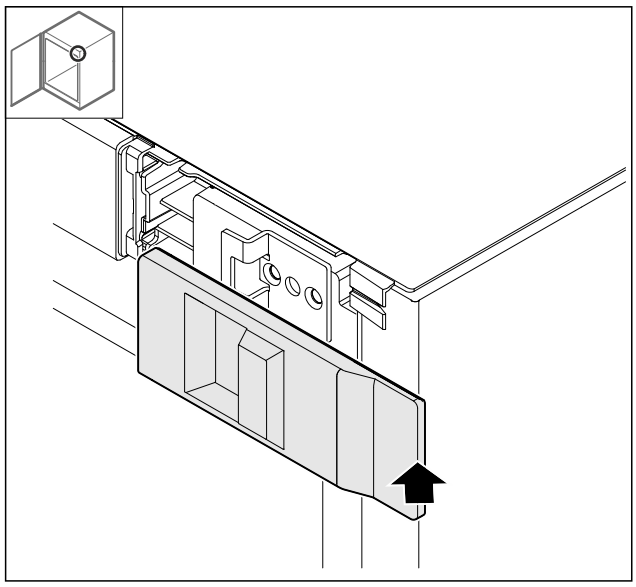

Fig. 41

▶ Afdekking plaatsen.

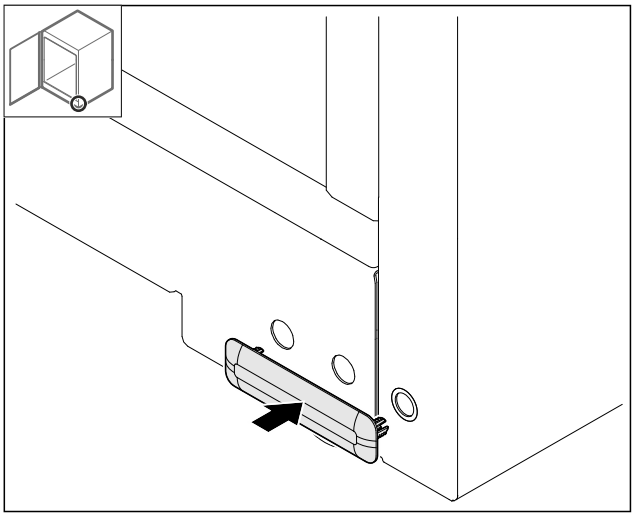

Fig. 42

▶ Afdekking plaatsen.

3.6.16 Werkplaat monteren*

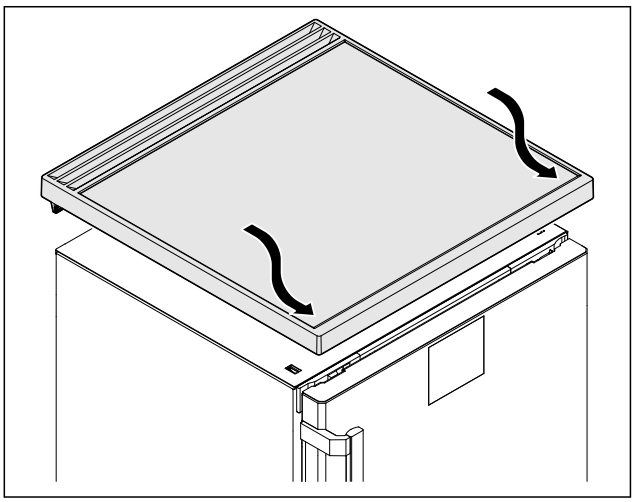

Fig. 43

▶ Werkplaat plaatsen.

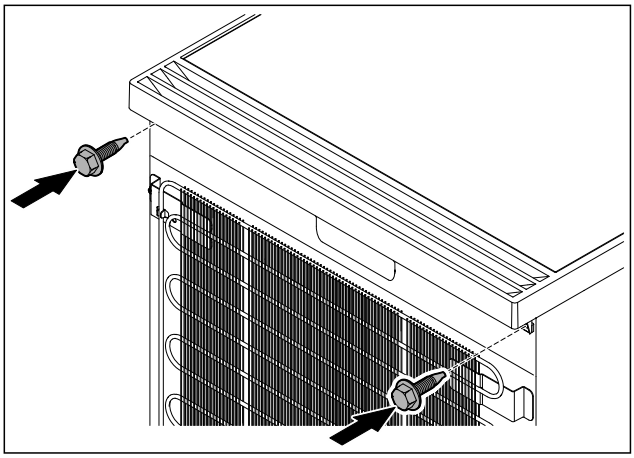

Fig. 44

▶ Werkplaat vastschroeven.

3.7 Deur uitlijnen

Als de deur niet recht is, kunt u de deur aan de onderste scharnierhoek afstellen.

▶ Beide schroeven iets losmaken en deur met scharnierhoek naar rechts of links verschuiven.
▶ Draai de schroeven tot aan de aanslag aan.

▷ De deur is recht uitgelijnd.

3.8 Apparaat opstellen

VOORZICHTIG
Letsel- en beschadigingsgevaar!
▶ Apparaat met 2 personen opstellen.

VOORZICHTIG
Letsel- en beschadigingsgevaar!
De deur kan tegen de wand slaan en hierdoor worden beschadigd. Bij glazen deuren kan het beschadigde glas tot letsel leiden!
▶ Deur tegen het slaan tegen de wand beveiligen. Deurstopper, bijv. van vilt, op de wand aanbrengen.

▶ Alle benodigde onderdelen (bijv. netkabel) op de achterzijde van het apparaat aansluiten en naar de zijkant leiden.

Aanwijzing
Kabels kunnen beschadigd worden!
▶ Kabels bij het terugschuiven niet ingeklemd raken.

3.9 Apparaat uitlijnen

LET OP
Vervorming van het apparaat en deur sluit niet.
▶ Apparaat horizontaal en verticaal uitlijnen.
▶ Oneffen ondergrond met stelvoeten compenseren.

WAARSCHUWING
Niet-deskundige hoogteverstelling van de stelvoet!
Zwaar tot dodelijk letsel. Door verkeerde hoogteverstelling kan het onderdeel van de stelvoet losraken en het apparaat kantelen.
▶ De stelvoet er niet te ver uitdraaien.

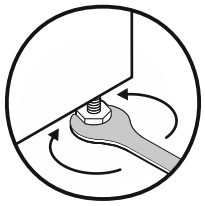

Fig. 45

Apparaat optillen:
▶ Stelvoet rechtsom draaien.

Apparaat neerlaten:
▶ Stelvoet linksom draaien.

3.10 Plaatsen van meerdere apparaten

LET OP
Beschadigingsgevaar door condenswater tussen de zijwanden!
▶ Het apparaat niet direct naast een ander koelapparaat plaatsen.
▶ Apparaat met afstand van 3 cm tussen de apparaten opstellen.
▶ Meerdere apparaten alleen tot temperaturen van klimaatklasse CC2 (32,2 °C, 65 % luchtvochtigheid) naast elkaar plaatsen.
▶ Bij hoge luchtvochtigheid afstand tussen de apparaten vergroten.

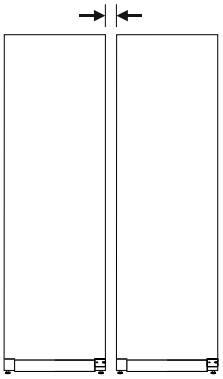

Fig. 46 Side-by-side-opstelling

Aanwijzing
Een side-by-side-kit is als toebehoren via de Liebherr-klantenservice verkrijgbaar. (zie 10.3 Klantenservice)

3.11 Apparaat onder een werkplaat schuiven

U kunt tafelapparatuur met een apparaathoogte van maximaal 850 mm onder een doorlopende werkblad schuiven.

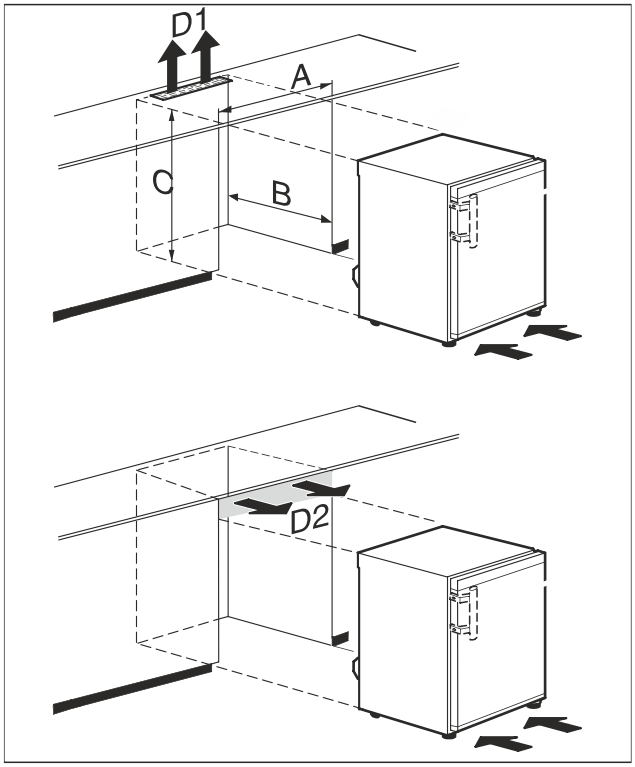

Fig. 47

(A) Apparaatbreedte zonder tafelblad
(B) Nisdiepte
(C) Nishoogte
(D1) Ventilatiedoorsnede in het werkblad
(D2) Ventilatiedoorsnede tussen werkblad en apparaat

A	min. 600 mm
B	min. 550 mm
C	min. 825 mm
D1 of D2	min. 200 cm²

WAARSCHUWING
Brandgevaar door kortsluiting!
▶ Als u het apparaat opstelt: Netkabel niet knikken, klemmen of beschadigen.
▶ Apparaat niet gebruiken met een defecte netkabel.

Zorg ervoor dat aan de volgende voorwaarden is voldaan:
❑ Tafelblad is verwijderd.
❑ Contactdoos is eenvoudig toegankelijk en bevindt zich niet achter het apparaat.
▶ Apparaat onder werkblad schuiven.

3.12 Na het opstellen

▶ Alle transportbeveiligingsdelen uit de binnenruimte verwijderen.

LET OP
Materiële schade door puntige of scherpe voorwerpen!
Als u puntige of scherpe voorwerpen gebruikt bij het verwijderen van verpakkingsmateriaal, kunt u het apparaat beschadigen.
▶ Gebruik geen puntige of scherpe voorwerpen om verpakkingsmateriaal te verwijderen.

▶ Beschermfolie uit de binnenruimte verwijderen: Folie vlak langs het onderdeel wegtrekken, om de hechting van de folie te beperken.
▶ Apparaat reinigen. (zie 9.2 Apparaat reinigen)
▶ Type (model, nummer), apparaataanduiding, apparaat-/serienummer, aanschafdatum en dealeradres noteren.

3.13 Apparaat op de stroomvoorziening aansluiten

WAARSCHUWING
Gevaar voor elektrische schokken en letsel door beschadigd apparaat of beschadigd netsnoer!
Levensgevaar en snijwonden. Als het apparaat of netsnoer tijdens het transport beschadigd zijn geraakt, kunt u een dodelijke elektrische schok krijgen. Bovendien kunt u zich snijden aan beschadigde onderdelen van de behuizing van het apparaat.
▶ Controleer apparaat en netsnoer na het transport op beschadiging.
▶ Neem het apparaat in geen geval in gebruik, als het apparaat of netsnoer beschadigd zijn.
▶ Neem contact op met de klantenservice.

U sluit uw apparaat met de apart meegeleverde voedingskabel aan op het lichtnet. De voedingskabel heeft aan één uiteinde een contrastekker voor de aansluiting op de koelkast en aan het andere uiteinde een stekker voor de netvoeding.

Ervoor zorgen dat aan de volgende voorwaarden is voldaan:
- Apparaat en voedingskabel zijn onbeschadigd.
- Apparaat is volgens de voorschriften opgesteld. (zie 3.8 Apparaat opstellen)
- Vereisten aan de elektrische aansluiting zijn aangehouden.
- Maten voor de voorschriftmatige aansluiting zijn bekend en aangehouden.
- Netspanning en spanningsfrequentie komen overeen met de gegevens op het typeplaatje.
- Contactdoos is overeenkomstig de voorschriften geaard en elektrisch gezekerd.
- Uitschakelstroom van de zekering ligt tussen 10 A en 16 A.
- Contactdoos is eenvoudig toegankelijk en bevindt zich niet achter het apparaat.

LET OP
Gevaar voor beschadiging door onjuist gebruik!
Beschadiging van de elektrische componenten van het apparaat.
▶ Gebruik uitsluitend het meegeleverde netsnoer.

WAARSCHUWING
Brandgevaar door verkeerd aansluiten!
Brandwonden.
Beschadigingen van het apparaat.
▶ Geen verlengkabel gebruiken.
▶ Geen verdeeldozen gebruiken.

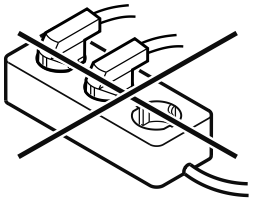

LET OP
Gevaar voor beschadiging door verkeerd aansluiten!
Beschadigingen van het apparaat.
▶ Sluit het apparaat niet aan op stand-alone-omvormers zoals zonne-energiesystemen en benzinegenerators.

▶ Netsnoer van de netaansluiting op de stroomvoorziening aansluiten. Let op een goede bevestiging van de contactdoos.
▷ Apparaat is aangesloten. Eerste inbedrijfstelling zie volgende hoofdstuk of gebruiksaanwijzing.

3.14 Afvalverwerking van de verpakking

WAARSCHUWING
Gevaar voor verstikking door verpakkingsmateriaal en folie!
▶ Kinderen niet met het verpakkingsmateriaal laten spelen.

De verpakking bestaat uit recyclebaar materiaal:
- Golfkarton/karton
- Onderdelen uit geschuimd polystyreen
- Folies en zakken uit polyetheen
- Spanbanden uit polypropeen
- Vastgespijkerd houten raam afgewerkt met polyethyleen*

▶ Breng het verpakkingsmateriaal naar een officieel inzamelpunt.

4 Werking van het display

U bedient het apparaat met de touch-knop.

4.1 Navigatie met touch-knop en symbooluitleg

In de afbeeldingen worden verschillende symbolen voor navigatie met de touch-knop gebruikt. Deze symbolen worden in de volgende tabel beschreven.

Symbool	Beschrijving
	**Raak de touch-knop kort aan met uw vinger:** Door het hoofdmenu en submenu navigeren. Wanneer een getal in de hand wordt getoond: Het getal geeft aan hoe vaak u de touch-knop kort na elkaar moet aanraken om naar een bepaalde functie te gaan.
	**Raak de touch-knop gedurende 3 seconden met uw vinger aan:** Apparaat inschakelen. In het hoofdmenu: Apparaat uitschakelen. In het submenu: Overschakelen naar het hoofdmenu. Actieve functie van het submenu deactiveren.
	**Raak de touch-knop gedurende 7 seconden met uw vinger aan:** In het hoofdmenu: Submenu openen.
	**Pijl met klok:** Het duurt meer dan 10 seconden voordat de volgende weergave op het display verschijnt.
 2s 5s 10s	**Pijl met tijdweergave:** Het duurt de aangegeven tijd voordat de volgende weergave op het display verschijnt.

4.2 Menu's

De functies van het apparaat zijn over verschillende menu's verdeeld.

Menu	Beschrijving
Hoofdmenu	Wanneer u het apparaat inschakelt, bevindt u zich automatisch in het hoofdmenu. Navigeer van hieruit naar de functies van het apparaat en het submenu.
Submenu	Het submenu bevat meer functies om uw apparaat in te stellen.

4.2.1 Hoofdmenu

In het hoofdmenu kunt u de volgende functies activeren/deactiveren:

LED	Beschrijving
	Temperatuur 1 °C
	Temperatuur 3 °C
	Temperatuur 5 °C
	Temperatuur 7 °C
	Temperatuur 9 °C

Betekenis van de LED's in het hoofdmenu

4.2.1 Hoofdmenu openen

Wanneer u het apparaat inschakelt, bevindt u zich automatisch in het hoofdmenu.

Als u zich in het submenu bevindt en wilt overschakelen naar het hoofdmenu:

▶ Actiestappen (zie 4.2.2 Submenu afsluiten) uitvoeren.

4.2.1 In het hoofdmenu navigeren

Als u in het hoofdmenu navigeert, wordt LED 5 weer gevolgd door LED 1.

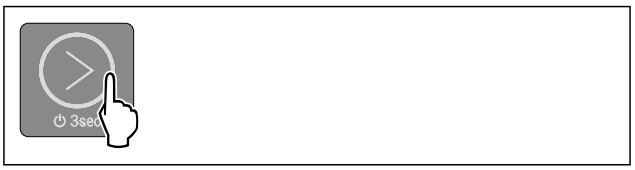

Fig. 48

▶ Raak de touch-knop kort aan tot de LED van de gewenste functie gaat branden.
▷ Functie is geactiveerd.

4.2.1 Sluimermodus van het display

Als u de touch-knop in het hoofdmenu 10 seconden lang niet aanraakt, schakelt het scherm over naar de sluimermodus. De sluimermodus voorkomt dat u de temperatuur aanpast door onvoorzien de touch-knop aan te raken.

Sluimermodus beëindigen:

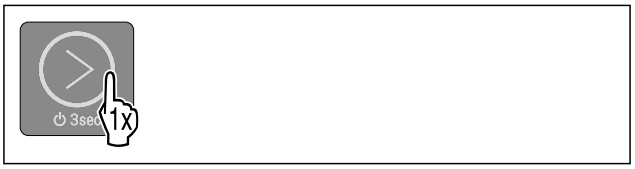

Fig. 49

▶ Raak de touch-knop kort aan.
▷ Er klinkt een bevestigingstoon.
▷ Ingestelde temperatuur knippert eenmaal.
▷ Sluimermodus is beëindigd.

4.2.2 Submenu

In het submenu kunt u de volgende functies activeren/deactiveren:

LED	Beschrijving	Positie LED
1°C	Invoerblokkering	LED 1
3°C	Presentatielampje	LED 2
5°C	Resetten naar fabrieksinstellingen	LED 3

Betekenis van de LED's in het submenu

4.2.2 Submenu openen

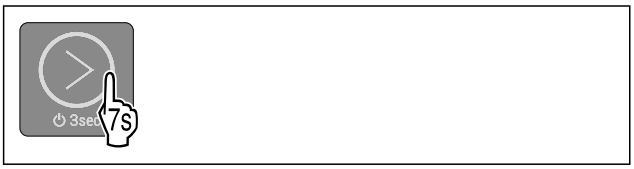

Fig. 50

▶ Voer de stappen uit volgens de afbeelding totdat u na 7 seconden een dubbele bevestigingstoon hoort.
▷ LED's 1-5 gaan branden: U bevindt zich in het submenu.
▷ Als u gedurende 5 seconden geen handeling uitvoert op het scherm, keert het scherm terug naar het hoofdmenu.

4.2.2 Submenu afsluiten

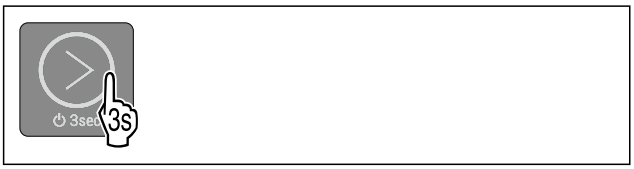

Fig. 51

▶ Stappen volgens de afbeelding uitvoeren.

-of-

▶ Raak de touch-knop gedurende 5 seconden niet aan.

▷ U bevindt zich in het hoofdmenu.

4.2.2 In het submenu navigeren

Als u in het submenu navigeert, volgt na de LED van de laatste functie in het submenu weer LED 1.



Fig. 52

▶ Raak de touch-knop kort aan tot de LED van de gewenste functie gaat branden.
▷ Na 5 seconden zonder interactie wordt de geselecteerde functie automatisch geactiveerd.

5 In gebruik nemen

5.1 Apparaat inschakelen (eerste inbedrijfstelling)

Zorg ervoor dat aan de volgende voorwaarden is voldaan:

- ❑ Apparaat is overeenkomstig de montage-instructies opgesteld en aangesloten.
- ❑ Alle plakstroken, plak- en beschermfolies alsook de transportbeveiligingen in en op het apparaat zijn verwijderd.
- ❑ Alle reclame-inserts zijn uit de laden verwijderd.
- ❑ Werking van het display is bekend. (zie 4 Werking van het display)

Apparaat inschakelen:

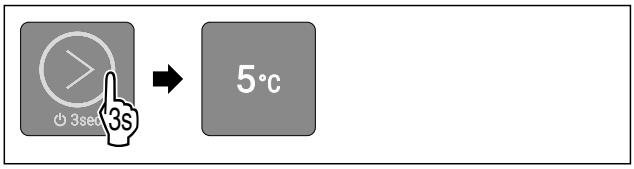

Fig. 53

▶ Raak de touch-knop na de weergave 3 seconden aan tot u de bevestigingstoon hoort.
▷ Apparaat is ingeschakeld.
▷ De binnenverlichting is geactiveerd.*
▷ Apparaat koelt af tot de in de fabriek ingestelde doeltemperatuur.
▷ Invoervergrendeling is geactiveerd. (zie Invoerblokkering)

Apparaat start in demomodus:

Wanneer het apparaat opstart in demomodus:

▶ Demomodus deactiveren. (zie Demomodus deactiveren)

Het display schakelt over naar de sluimermodus:

Wanneer het display in de sluimermodus gaat:

▶ Raak de touch-knop kort aan. (zie 4.2.1 Sluimermodus van het display)

Aanwijzing
De fabrikant adviseert het volgende:

▶ Bewaarinstructies in acht nemen. (zie 6.1 Instructies voor opslag)

Aanwijzing
Toebehoren zijn verkrijgbaar in de Liebherr-Hausgeräte-shop op go.liebherr.com/47wtc4.

6 Opslag

6.1 Instructies voor opslag

Aanwijzing
Het niet opvolgen van deze gegevens kan leiden tot bederf van levensmiddelen.

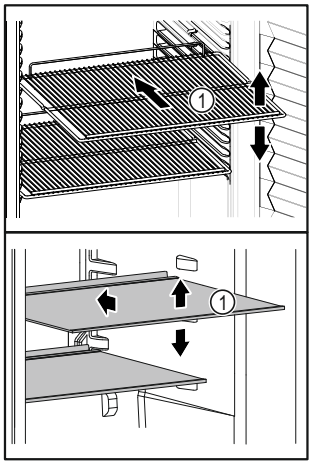

Fig. 54 Voorbeeld

Bij het bewaren in acht nemen:

- ❑ Als draagplateaus *Fig. 54 (1)* verstelbaar zijn, kunnen deze in de hoogte worden aangepast.
- ❑ Maximale belading in acht nemen. (zie 10.1 Technische gegevens)
- ❑ Apparaat pas beladen, zodra de opslagtemperatuur werd bereikt (inachtneming van koelketen).
- ❑ Gekoelde goederen mogen de achterwand niet raken.
- ❑ Koelproduct steekt niet uit over het draagplateau.
- ❑ Koelgoed goed verpakken.
- ❑ Koelgoed die gemakkelijk geur of smaak aannemen of afgeven in gesloten houders verpakken of afdekken.
- ❑ Vloeistoffen in gesloten houders bewaren.
- ❑ Rauw vlees of rauwe vis in schone, gesloten containers bewaren. Zo voorkomt u dat vlees of vis in contact komen met andere levensmiddelen.
- ❑ Koelgoed met tussenafstand bewaren zodat de lucht goed kan circuleren.

6.2 Bewaartijden

De op de verpakking aangegeven houdbaarheidsdatum geldt als richtlijn voor de bewaartijd.

7 Bediening

7.1 Bedienings- en weergave-elementen

Het display geeft een snel overzicht van de huidige status van het apparaat, de temperatuurinstelling, de status van functies en meldingen.

U bedient het apparaat met de touch-knop.

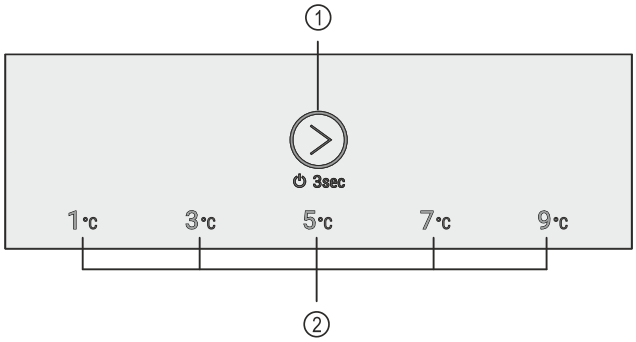

Fig. 55 Voorbeeldweergave: Display

(1) Touch-knop (bedieningselement)
(2) Temperatuurweergave/statusweergave

7.1.1 Temperatuurweergave/statusweergave

Het temperatuurdisplay/statusdisplay bestaat uit vijf LED's:

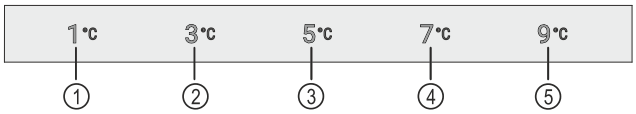

Fig. 56 Voorbeeldweergave

(1) LED 1
(2) LED 2
(3) LED 3
(4) LED 4
(5) LED 5

De LED's geven in het hoofdmenu de temperatuurinstellingen (zie 4.2.1 Hoofdmenu) en in het submenu functies (zie 4.2.2 Submenu) aan.

7.1.2 LED-gedrag

U kunt de status van het apparaat herkennen aan de LED's die oplichten of knipperen:

LED-gedrag (voorbeeldweergave)	Beschrijving
	**LED brandt niet:** LED is niet geselecteerd. Functie is niet actief.
	**LED brandt:** LED is geselecteerd of functie is actief.
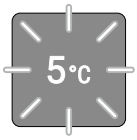	**Verschillende LED's knipperen tegelijkertijd:** Er is een fout opgetreden. (zie 7.3 Berichten)

LED-gedrag

7.1.3 Akoestische signalen

In de volgende gevallen klinkt er een akoestisch signaal:

Akoestisch signaal	Beschrijving
Bevestigingstoon	Klinkt als u de touch-knop aanraakt.
Alarmtoon	Klinkt, wanneer er een fout optreedt. (zie 7.3 Berichten)
Fouttoon	Klinkt, als u de touch-knop aanraakt, maar de interactie niet mogelijk is.

7.2 Apparaatfuncties

7.2.1 Opmerkingen over de functies van het apparaat

De apparaatfuncties zijn af fabriek zo ingesteld dat uw apparaat volledig functioneel is.

Voordat u de functies van het apparaat wijzigt, activeert of deactiveert, controleert u of aan de volgende voorwaarden is voldaan:

- ❑ U hebt de beschrijvingen over de werking van het display gelezen en begrepen. (zie 4 Werking van het display)
- ❑ U hebt kennisgemaakt met de bedienings- en weergave-elementen van uw apparaat. (zie 7.1 Bedienings- en weergave-elementen)

Apparaat uit- en inschakelen

Gebruik deze functie om het hele apparaat uit en in te schakelen.

Apparaat uitschakelen

Als u het apparaat uitschakelt, blijven de eerder aangebrachte instellingen opgeslagen.

Zorg ervoor dat aan de volgende voorwaarden is voldaan:

- ❑ Instructies zijn uitgevoerd.
- ❑ U bevindt zich in het hoofdmenu. (zie 4.2.2 Submenu afsluiten)



Fig. 57

▶ Voer de stappen uit volgens de afbeelding totdat u de bevestigingstoon hoort.
▷ LED's van het display branden niet meer.
▷ Binnenverlichting is gedeactiveerd.*
▷ Apparaat is uitgeschakeld.

Apparaat inschakelen

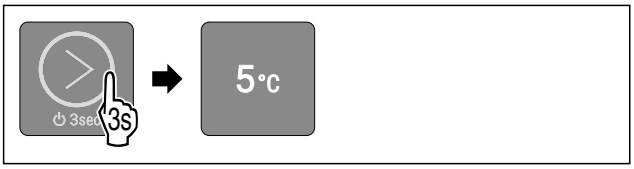

Fig. 61 Voorbeeldweergave: Bij apparaten zonder Smart-Module

▶ Voer de stappen uit volgens de afbeelding totdat u de bevestigingstoon hoort.
▷ Apparaat is ingeschakeld.
▷ De binnenverlichting is geactiveerd.*
▷ Bij eerste ingebruikname: Het apparaat koelt tot de in de fabriek ingestelde doeltemperatuur.
▷ Als het apparaat eerder in gebruik is geweest: Het apparaat koelt tot de eerder ingestelde doeltemperatuur.

Temperatuur

Met deze functie stelt u de temperatuur in.

De temperatuur is afhankelijk van de volgende factoren:

- Hoe vaak de deur wordt geopend
- Hoe lang de deur geopend blijft
- Kamertemperatuur van de plaats van opstelling
- Type, temperatuur en hoeveelheid levensmiddelen

Temperatuur instellen

De functie bevindt zich in het hoofdmenu op de posities van LED's 1-5.

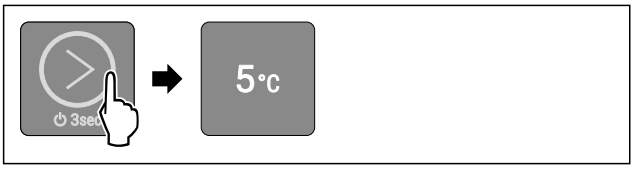

Fig. 63 Voorbeeldweergave

▶ Raak de touch-knop zoals afgebeeld kort aan tot de gewenste temperatuur oplicht.
▷ Temperatuur is ingesteld.
▷ Apparaat koelt tot de ingestelde doeltemperatuur.

Presentatielicht

Met deze functie stelt u de binnenverlichting in.

Presentatielampje activeren

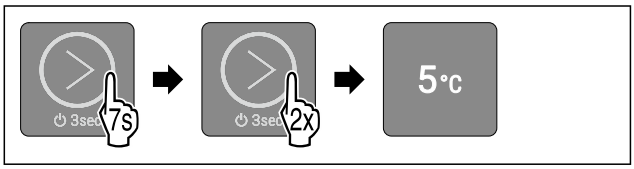

Fig. 64

▶ Voer stappen volgens de afbeelding uit.
▷ LED 2 brandt.
▷ Presentatielampje is geactiveerd.

Presentatielampje deactiveren

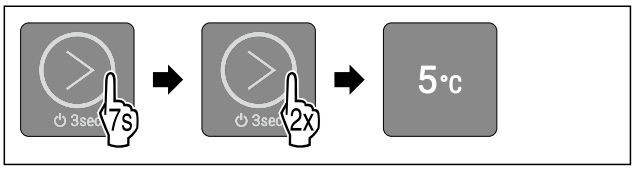

Fig. 65

▶ Voer de stappen uit volgens de afbeelding totdat u de bevestigingstoon hoort.
▷ Presentatielampje is gedeactiveerd.
▷ U bevindt zich in het hoofdmenu.

Invoerblokkering

Met deze functie activeert of deactiveert u de invoerblokkering. De invoerblokkering voorkomt dat het apparaat onvoorzien door kinderen wordt bediend.

Toepassing:

- Voorkom onbedoelde wijziging van functies.
- Voorkom onbedoeld uitschakelen van het apparaat.
- Vermijd onbedoelde temperatuurinstelling.

Invoerblokkering activeren

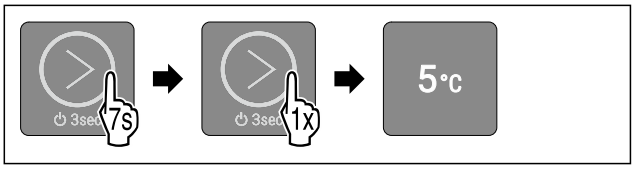

Fig. 66

▶ Stappen volgens de afbeelding uitvoeren.
▷ LED 1 brandt.
▷ Na 5 seconden zonder interactie wordt de invoerblokkering geactiveerd.

Invoerblokkering deactiveren



Fig. 67

▶ Voer de stappen uit volgens de afbeelding totdat u de bevestigingstoon hoort.
▷ Invoerblokkering is gedeactiveerd.
▷ U bevindt zich in het hoofdmenu.

Demomodus

De demomodus is een speciale functie voor dealers die apparaatfuncties willen demonstreren. Als u de demomodus activeert, worden alle koelfuncties uitgeschakeld en kunt u het submenu niet openen.

Als u de demomodus activeert en vervolgens weer deactiveert, wordt het apparaat teruggezet naar de fabrieksinstellingen. (zie Resetten naar fabrieksinstellingen)

Demomodus activeren

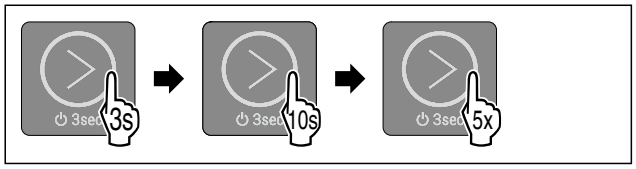

Fig. 68

▶ Raak de touch-knop na de weergave 3 seconden aan tot u de bevestigingstoon hoort.
▷ Apparaat is uitgeschakeld.
▶ Raak de touch-knop na de weergave 10 seconden aan tot u na 10 seconden een bevestigingstoon hoort.
▶ Raak de touch-knop vijf keer kort aan.
▷ Alle temperatuur-LED's branden twee keer kort: Demomodus is geactiveerd.
▷ Apparaat is uitgeschakeld.
▶ Apparaat inschakelen. (zie Apparaat inschakelen)
▷ Apparaat bevindt zich in demomodus.

Demomodus deactiveren

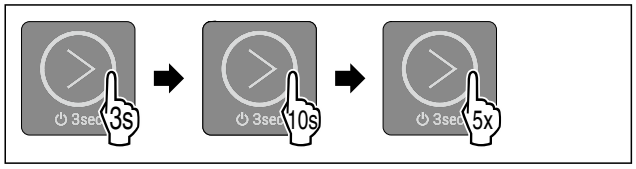

Fig. 69

▶ Raak de touch-knop na de weergave 3 seconden aan tot u de bevestigingstoon hoort.
▷ Apparaat is uitgeschakeld.
▶ Raak de touch-knop na de weergave 10 seconden aan tot u na 10 seconden een bevestigingstoon hoort.
▶ Raak de touch-knop vijf keer kort aan.
▷ Alle temperatuur-LED's branden vier keer kort: Demomodus is gedeactiveerd.
▷ Apparaat is uitgeschakeld.
▶ Apparaat inschakelen. (zie Apparaat inschakelen)

Resetten naar fabrieksinstellingen

Gebruik deze functie om alle instellingen terug te zetten naar de fabrieksinstellingen. Alle instellingen die u tot nu toe hebt gemaakt (zoals inloggegevens) worden teruggesteld naar de oorspronkelijke instelling.

Toepassing:

- Apparaat resetten

Reset uitvoeren

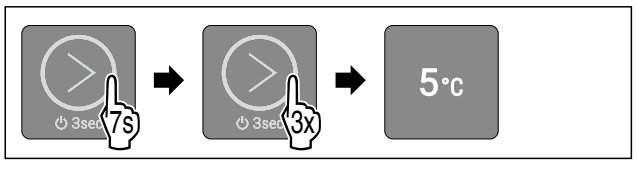

Fig. 70 Voorbeeldweergave

▶ Stappen volgens de afbeelding uitvoeren.
▷ LED 3 brandt.
▷ Het apparaat wordt gereset na 5 seconden zonder interactie.
▷ Apparaat is uitgeschakeld.
▶ Apparaat inschakelen. (zie 5.1 Apparaat inschakelen (eerste inbedrijfstelling))
▷ De inloggegevens zijn gereset.

7.3 Berichten

Berichten worden akoestisch aangegeven door een alarmtoon en visueel door het knipperen van de LED's op het display. Afhankelijk van het type bericht knipperen er verschillende LED's.

U kunt de volgende meldingen zelf beëindigen. Voor alle andere meldingen moet u contact opnemen met de klantenservice. (zie 10.3 Klantenservice)

Bericht	Oorzaak	Melding beëindigen
Er klinkt een alarmtoon. De binnenverlichting pulseert.* **Deuralarm**	Het bericht verschijnt als de deur langer dan 60 seconden openstaat.	Actiestappen (zie Deuralarm) uitvoeren.

Overzicht van berichten

7.3.1 Meldingen beëindigen

Deuralarm



Fig. 71

▶ Alarm beëindigen: Stappen volgens de afbeelding uitvoeren.

-of-

▶ Deur sluiten.

▷ Alarm wordt beëindigd.
▷ Als u de deur niet sluit: Bericht verschijnt opnieuw na 1 minuten.

8 Uitrusting

8.1 Veiligheidsslot

Het slot in de deur van het apparaat is voorzien van een veiligheidsmechanisme.

8.1.1 Apparaat vergrendelen

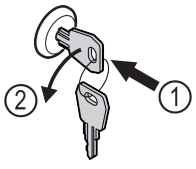

Fig. 72 Voorbeeld

▶ Sleutel erin duwen.
▶ Sleutel 90° linksom draaien.
▷ Het apparaat is afgesloten.

8.1.2 Apparaat opensluiten

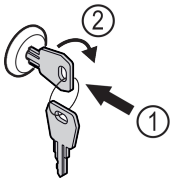

Fig. 73 Voorbeeld

▶ Sleutel erin duwen *Fig. 73 (1)*.
▶ Sleutel 90° rechtsom draaien *Fig. 73 (2)*.
▷ Het apparaat is opengesloten.

9 Onderhoud

9.1 Apparaat ontdooien

WAARSCHUWING
Apparaat op de verkeerde manier ontdooid!
Verwondingen en beschadigingen.
▶ Om het ontdooiproces te versnellen, geen mechanische hulpmiddelen of andere middelen gebruiken die niet door de fabrikant worden aanbevolen.
▶ Gebruik voor het ontdooien geen elektrische verwarmings- of stoomreinigingsapparaten, open vuur of ontdooisprays.
▶ IJs niet met scherpe voorwerpen verwijderen.

Het ontdooien gebeurt automatisch. Het dooiwater wordt via de afvoeropening afgevoerd en verdampt.

Om de functionaliteit van het apparaat te behouden, raden we aan het te ontdooien als er veel ijsvorming is. Voor ijsvorming in de binnenruimte zijn de plaats van opstelling (bijv. een hoge luchtvochtigheid), instellingen op het apparaat en verkeerd gebruikersgedrag bepalend.

Als het automatisch ontdooien niet voldoende is, moet het apparaat handmatig worden ontdooid:
▶ Apparaat uitschakelen. (zie Apparaat uit- en inschakelen)
▶ Netstekker loskoppelen.
▶ Koelgoed verplaatsen.
▶ Apparaatdeur tijdens ontdooien open laten.
▶ Resterend condenswater met een doek opnemen, afvoeropening en het apparaat reinigen.

9.2 Apparaat reinigen

9.2.1 Voorbereiden

WAARSCHUWING
Gevaar voor kortsluiting door onder stroom staande onderdelen!
Elektrische schok of beschadiging van de elektronica.
▶ **Apparaat uitschakelen.**
▶ Netstekker eruit trekken of zekering uitschakelen.

WAARSCHUWING
Brandgevaar!
▶ De buisleidingen van het koelmiddelcircuit niet beschadigen.

▶ Apparaat leegmaken.
▶ Netstekker eruit halen.
▶ Aanwijzingen voor het transport van het apparaat in acht nemen.

9.2.2 Behuizing reinigen

LET OP
Ondeskundige reiniging!
Beschadigingen aan het apparaat.
▶ Uitsluitend zachte poetsdoekjes en een ph-neutrale allesreiniger gebruiker.
▶ Gebruik geen schurende of krassende sponzen of staalwol.
▶ Gebruik geen scherpe, schurende, zand-, chloor- of zuurhoudende schoonmaakmiddelen.

WAARSCHUWING
Gevaar voor verwonding en beschadiging door hete stoom!
Hete stoom kan brandwonden veroorzaken en de oppervlakken beschadigen.
▶ Gebruik geen stoomreinigers!

LET OP
Beschadigingsgevaar door kortsluiting!
▶ Bij het reinigen van het apparaat voorkomen dat reinigingswater in de elektrische componenten dringt.

▶ Behuizing met een zachte, schone doek schoonvegen. Bij sterke vervuiling lauwwarm water met neutraal reinigingsmiddel gebruiken. Glazen oppervlakken kunnen ook met een glasreinigingsmiddel worden gereinigd.
▶ Condensorspiraal jaarlijks reinigen. Als de condensorspiraal niet wordt gereinigd, leidt dit tot een aanzienlijke reductie van de efficiëntie van het apparaat.

9.2.3 Binnenruimte reinigen

WAARSCHUWING
Gevaar voor kortsluiting door onder stroom staande onderdelen!
Elektrische schok of beschadiging van de elektronica.
▶ **Apparaat uitschakelen.**
▶ Netstekker eruit trekken of zekering uitschakelen.

WAARSCHUWING
Gevaar voor verwonding en beschadiging door hete stoom!
Hete stoom kan brandwonden veroorzaken en de oppervlakken beschadigen.
▶ Gebruik geen stoomreinigers!

LET OP
Ondeskundige reiniging!
Beschadigingen aan het apparaat.
▶ Uitsluitend zachte poetsdoekjes en een ph-neutrale allesreiniger gebruiker.
▶ Gebruik geen schurende of krassende sponzen of staalwol.
▶ Gebruik geen scherpe, schurende, zand-, chloor- of zuurhoudende schoonmaakmiddelen.

Aanwijzing
▶ Condensafvoer (zie 2.2 Apparaat- en uitrustingsoverzicht) : Afzettingen met een dun hulpmiddel (bijvoorbeeld wattenstaafjes) verwijderen.

Aanwijzing
Typeplaatje aan binnenzijde van apparaat niet beschadigen of verwijderen. Typeplaatje is belangrijk voor de klantenservice. (zie 10.3 Klantenservice)

▶ Deur openen.

▶ Apparaat leegmaken.
▶ Binnenruimte en uitrustingsdelen met lauwwarm water en een beetje afwasmiddel reinigen. Geen zand- of zuurhoudende reinigingsmiddelen en geen chemische oplosmiddelen gebruiken.

9.2.4 Na het reinigen

▶ Apparaat en uitrustingsdelen droogwrijven.
▶ Apparaat aansluiten en inschakelen.
Als de temperatuur voldoende koud is:
▶ Koelgoed erin leggen.
▶ Reiniging regelmatig herhalen.
▶ Koelmachine met warmtewisselaar een keer per jaar reinigen en ontstoffen.

10 Klantenhulp

10.1 Technische gegevens

Temperatuurbereik	
Koelen	+1 °C tot +9 °C

Maximale belading per steunvlak A)			
Apparaatbreedte	550 mm	600 mm	750 mm
Oplegroosters	--	45 kg	60 kg
Glasplaat	40 kg	40 kg	40 kg
Schuiflade (vriesapparatuur)	15 kg	15 kg	15 kg

A) Bij zware belading kunnen de steunen iets doorbuigen.

Netto-inhoud
Zie de nuttige inhoud op het typeplaatje. (zie 2.2 Apparaat- en uitrustingsoverzicht)

Verlichting*	
Energie-efficiëntieklasse A) *	Lichtbron*
Dit product bevat een of meerdere lichtbronnen van energie-efficiëntieklasse G	Led

A) Dit product kan lichtbronnen met verschillende energie-efficiëntieklassen bevatten. De laagste energie-efficiëntieklasse is aangegeven.

10.2 Technische storing

Uw apparaat is zodanig geconstrueerd en gemaakt dat functieveiligheid en lange levensduur gegarandeerd zijn. Als er tijdens de werking een storing optreedt, controleer dan of de storing werd veroorzaakt door een bedieningsfout. In dat geval moeten ook de tijdens de garantieperiode gemaakte kosten aan u worden doorberekend.

De volgende storingen kunt u zelf verhelpen.

10.2.1 Apparaatfunctie

Probleem	**Oorzaak**	**Oplossing**
Het apparaat werkt niet.	→ Het apparaat is niet ingeschakeld.	▶ Apparaat inschakelen.
	→ De netstekker steekt niet correct in het stopcontact.	▶ Netstekker controleren.
	→ De zekering van het stopcontact is niet in orde.	▶ Zekering controleren.
	→ Stroomuitval	▶ Apparaat gesloten houden.
	→ De koelapparaatbus steekt niet correct in het apparaat.	▶ Koelapparaatbus controleren.
Temperatuur is te laag.	→ De apparaatdeur is niet correct aangesloten.	▶ Apparaatdeur sluiten.
	→ De be- en ontluchting is onvoldoende.	▶ Ventilatieroosters vrijmaken en reinigen.
	→ De omgevingstemperatuur is te hoog.	▶ Let op de juiste omgevingsvoorwaarden:
	→ Het apparaat werd te vaak of te lang geopend.	▶ Afwachten of de noodzakelijke temperatuur vanzelf weer wordt ingesteld. Als dit niet gebeurt, dan contact opnemen met de klantenservice. (zie 10.3 Klantenservice)
	→ De temperatuur is verkeerd ingesteld.	▶ Temperatuur lager instellen en na 24 uur controleren.
	→ Het apparaat staat te dicht bij een warmtebron (fornuis, verwarming etc.).	▶ Opstelplaats van het apparaat of de warmtebron veranderen.

10.3 Klantenservice

Controleer eerst of u de fout zelf kunt oplossen . Als dit niet het geval is, contact met de klantenservice opnemen.

U vindt het adres in de bijgevoegde brochure „Liebherr Service" of op home.liebherr.com/service.

WAARSCHUWING
Ondeskundige reparatie!
Verwondingen.
- ▶ Reparaties en ingrepen aan het apparaat en de stroomaansluiting die niet uitdrukkelijk genoemd worden (zie 9 Onderhoud) , uitsluitend door de Technische Dienst laten uitvoeren.
- ▶ Beschadigde netaansluiting alleen door de fabrikant, de klantenservice of een dergelijk gekwalificeerde persoon laten vervangen.
- ▶ Bij apparaten met stekker voor koelapparaten mag ook de klant zelf de vervanging uitvoeren.

10.3.1 Contact met de klantenservice opnemen

Zorg ervoor dat u de volgende apparaatinformatie beschikbaar hebt:

- ❑ Apparaataanduiding (model en index)
- ❑ Servicenr. (Service)
- ❑ Serienr. (S-Nr.)

-of-

- ▶ Apparaatinformatie van het typeplaatje aflezen. (zie 10.4 Typeplaatje)

- ▶ Apparaatinformatie noteren.
- ▶ Klantenservice informeren: Fout en apparaatinformatie mededelen.
- ▷ Zo is een snelle en doelgerichte service mogelijk.
- ▶ Verdere instructies van de klantenservice opvolgen.

10.4 Typeplaatje

Het typeplaatje bevindt zich aan de binnenkant van het apparaat. Zie apparaatoverzicht.

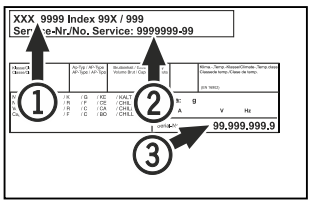

Fig. 74

(1) Apparaataanduiding
(2) Service-nr.
(3) Serie-nr.

11 Buiten bedrijf stellen

- ▶ Apparaat leegmaken.
- ▶ Apparaat uitschakelen.
- ▶ Trek de netstekker uit het stopcontact.
- ▶ Verwijder indien nodig de koelapparaatbus: Trek de koelapparaatbus uit de apparaatstekker en beweeg tegelijkertijd naar links en rechts.
- ▶ Apparaat reinigen. (zie 9.2 Apparaat reinigen)
- ▶ Indien beschikbaar: Verwijder afdekkingen en isolatie van de sensordoorvoer om schimmelvorming te voorkomen.
- ▶ Deur open laten, zodat geen slechte geur kan ontstaan.

Aanwijzing
Beschadiging van het apparaat en storingen!
- ▶ Na de buitenbedrijfstelling mag het apparaat alleen worden gebruikt bij een toelaatbare kamertemperatuur tussen -10 °C en +50 °C opslaan.

12 Afvalverwijdering

12.1 Apparaat op afvoer voorbereiden

Li-Ion

Liebherr maakt bij sommige apparaten gebruik van batterijen. In de EU is het nu voor de consument wettelijk verplicht deze batterijen voor de afvoer van apparaten te verwijderen. Als uw apparaat batterijen bevat, wordt dit op het apparaat aangegeven.

Lampen — Als u lampen zelfstandig en zonder kapot te maken kunt verwijderen, verwijder deze dan eveneens voor het voeren.

- ▶ Apparaat buiten bedrijf stellen.
- ▶ Indien mogelijk: verwijder lampen zonder deze kapot te maken.

12.2 Apparaat volgens milieuvoorschriften afvoeren



Het apparaat bevat waardevolle materialen en moet gescheiden van het ongesorteerde, huishoudelijke afval worden afgevoerd.





Voer batterijen gescheiden von het apparaat af. Batterijen kunnen gratis worden ingeleverd bij de winkel en bij andere inleverpunten zoals het gemeentelijk depot en de chemokar.

Lampen — Lever gedemonteerde lampen in bij een daarvoor bestemd inleverpunt.

Voor Duitsland: — U kunt het apparaat gratis inleveren bij de milieustraat. Bij de aankoop van een nieuwe koelkast of vriezer en een verkoopoppervlak > 400 m^2 neemt de dealer het oude apparaat ook gratis terug.

WAARSCHUWING
Brandgevaar door lekkend koelmiddel en olie!
Het koelmiddel is milieuvriendelijk maar brandbaar. De olie is ook brandbaar. Uittredend koelmiddel en olie kunnen in hoge concentraties en bij contact met een externe warmtebron ontbranden.
- ▶ Leidingen van het koelmiddelcircuit en de compressor niet beschadigen.

- ▶ Aanwijzingen voor het transport van het apparaat in acht nemen.
- ▶ Voer het apparaten af zonder het te beschadigen.
- ▶ Voer batterijen, lampen en het apparaat af zoals hierboven beschreven.

13 Aanvullende informatie

Meer informatie over garantiebepalingen vindt u in de meegeleverde servicebrochure of op internet op https://home.liebherr.com.



home.liebherr.com/fridge-manuals

NL Tafelmodel koelkast
ORIGINELE GEBRUIKSHANDLEIDING

Datum van uitgave: 20260826

Artikelnr.-index: 7086715-00

Liebherr-Hausgeräte GmbH
Memminger Straße 77-79
88416 Ochsenhausen
Deutschland